.● steinel

i | IS 1

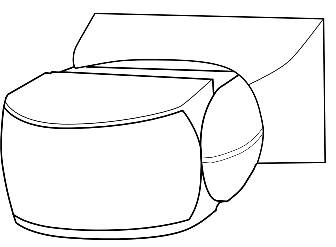

DE GB FR NL IT ES PT SE DK FI NO GR TR HU
CZ SK PL RO SI HR EE LT LV BG CN RU

↔	50 x 80 x 120 mm
⚡	220 – 240 V, 50/60 HZ
	120°
	max. 10 m
△	IP 54
☾ ☼	2 – 1.000 Lux
🕓	5 sec. – 35 min.

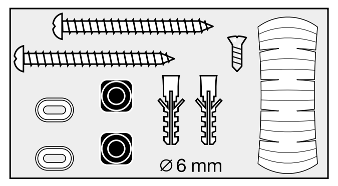

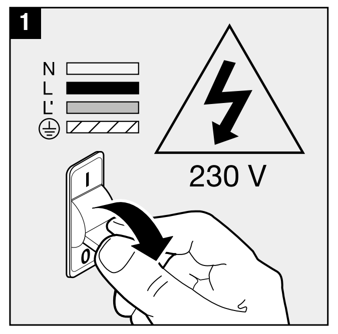
1

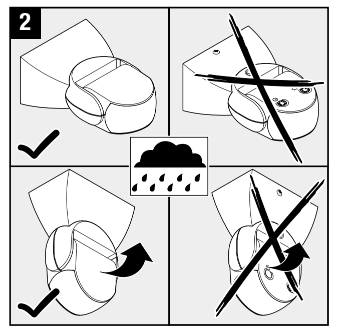
2

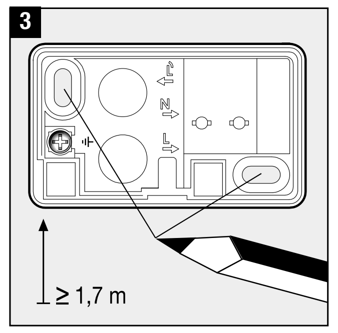
3

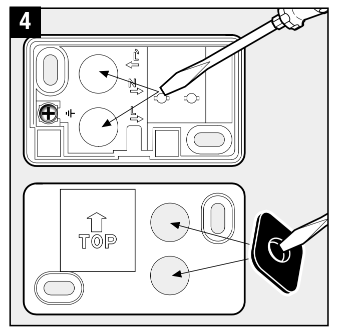
4

110108670 07/2025

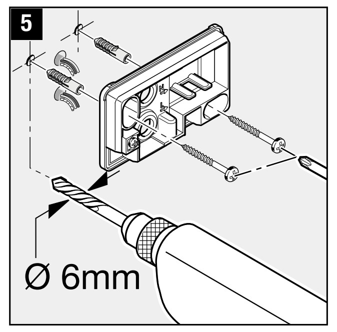
5

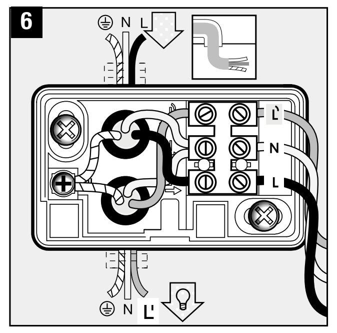
6

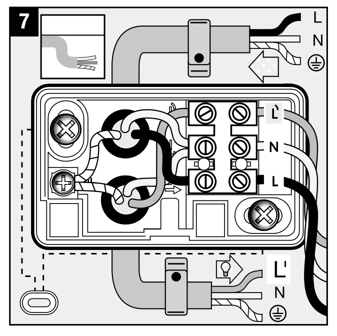
7

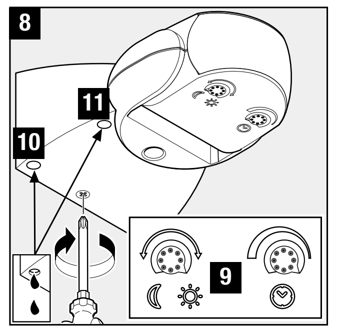
8

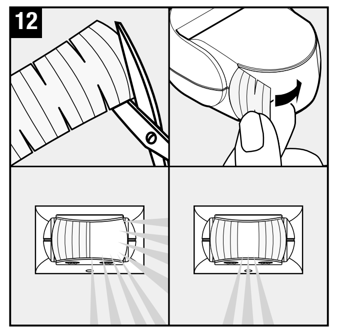
12

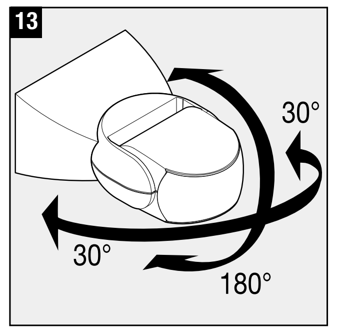
13

DE DEUTSCH

Das Prinzip

Bewegung schaltet Licht, Alarm und vieles mehr. Für Ihren Komfort, zu Ihrer Sicherheit. Der eingebaute pyroelektrische Infrarot-Detektor erfasst die unsichtbare Wärmestrahlung von sich bewegenden Körpern (Menschen, Tieren, etc.). Diese so erfasste Wärmestrahlung wird elektronisch umgesetzt und schaltet den angeschlossenen Verbraucher. Durch Hindernisse, wie z.B. Mauern oder Glasscheiben, wird keine Wärme-strahlung erkannt, es erfolgt also auch keine Schaltung.

Sicherheitshinweise

- Bei der Montage muss die anzuschließende elektrische Leitung spannungsfrei sein. Daher als Erstes Strom abschalten und Spannungsfreiheit mit einem Spannungsprüfer überprüfen.
- Bei der Installation des Gerätes handelt es sich um eine Arbeit an der Netzspannung. Sie muss daher durch einen Fachmann nach den landesüblichen Installationsvorschriften und Anschlussbedingungen durchgeführt werden. (z.B. **DE**-VDE 0100, **AT**-ÖVE-ÖNORM E8001-1, **CH**-SEV 1000)
- Nur Original-Ersatzteile verwenden.
- Gerät nicht selbst zerlegen. Die Reparatur darf nur durch eine Fachwerkstatt durchgeführt werden.

Installationshinweise 1 – 11

L = Stromführender Leiter (meistens schwarz oder braun)
N = Neutralleiter (meistens blau)
PE = eventueller Schutzleiter (grün/gelb)

6 Anschluss mit Unterputzzuleitung
7 Anschluss mit Aufputzzuleitung

Achtung: Schutzleiter bei Bedarf durchschleifen. In die Netzzuleitung kann selbstverständlich ein Netzschalter zum Ein- und Aus-Schalter montiert sein. Wichtig: ein Vertauschen der Anschlüsse kann zur Beschädigung des Gerätes führen. Beachten Sie bitte, dass die Leuchte mit einem 10A-Leitungsschutzschalter abgesichert werden muss. Das Kondenswasserloch (**10** Wandmontage, **11** Deckenmontage) muss bei Bedarf mit einem 5 mm Bohrer geöffnet werden.

Die Dichtstopfen sind für eine Netzzuleitung mit einem Außendurchmesser von 5 - 9 mm vorgesehen.

14 Leuchtstofflampen, Energiesparlampen, LED-Leuchten mit elektronischem Vorschaltgerät (Gesamtkapazität aller angeschlossenen Vorschaltgeräte unter dem angegebenen Wert) bei 230 V AC.

Funktion 9

Dämmerungseinstellung (Werkseinstellung: Tageslichtbetrieb 1.000 Lux):
Stufenlos einstellbare Ansprechschwelle des Sensors von 2 – 1.000 Lux.
Einstellregler auf ☼ gestellt = Tageslichtbetrieb ca. 1.000 Lux.
Einstellregler auf ☾ gestellt = Dämmerungsbetrieb ca. 2 Lux.

Zur Einstellung des Erfassungsbereiches bei Tageslicht ist der Einstellregler auf ☼ (Tageslichtbetrieb) zu stellen.

Zeiteinstellung (Werkseinstellung: 5 s):
Stufenlos einstellbare Leuchtdauer von 5 s bis 35 min
Einstellreger auf **–** gestellt = kürzeste Zeit (5 s)
Einstellreger auf **+** gestellt = längste Zeit (35 min)
Bei Einstellung des Erfassungsbereiches wird empfohlen die kürzeste Zeit **–** zu wählen.

Justierung des Erfassungsbereiches
Durch Abdeckaufkleber, um z.B. Gehwege oder Nachbargrundstücke auszugrenzen
Reichweite 2 – 10 m, durch Schwenken der Sensorlinse um 180°.

Leistung

Glüh- / Halogenlampenlast: 500 W

LED- / EVG-Last: 250 W (50 St. c < 88 µF)

Betriebsstörungen (Störung / Ursache ⇨ *Abhilfe*)

Ohne Spannung / Sicherung defekt, nicht eingeschaltet ⇨ *neue Sicherung, Netzschalter einschalten, Leitung mit Spannungsprüfer überprüfen.* **Schaltet nicht ein** / Umgebung noch zu hell ⇨ *warten bis Ansprechschwelle erreicht ist oder Wert neu einstellen* / Leuchtmittel defekt ⇨ *Leuchtmittel austauschen /* Netzschalter AUS ⇨ *einschalten /* Erfassungsbereich nicht gezielt eingestellt ⇨ *neu justieren.* **Schaltet nicht aus** / Umgebung noch nicht hell genug ⇨ *warten bis Ansprechschwelle erreicht ist oder Wert neu einstellen* / dauerhafte Bewegung im Erfassungsbereich ⇨ *Bereich ändern* / auf Dauerbetrieb ⇨ *Serienschalter auf Automatik* / WLAN Gerät sehr nah am Sensor positioniert ⇨ *Abstand zwischen WLAN Gerät und Sensor vergrößern*. **Schaltet immer EIN/AUS** / Leuchte befindet sich im Erfassungs-bereich ⇨ *Bereich umstellen, Abstand vergrößern.* **Schaltet unerwünscht ein** / Erfassung von z.B. Autos auf der Straße ⇨ *Bereich umstellen, Sensor abschwenken* / WLAN Gerät sehr nah am Sensor positioniert ⇨ *Abstand zwischen WLAN Gerät und Sensor vergrößern*. **Reichweitenänderung** / andere Umgebungstemperaturen ⇨ *bei Kälte Sensorreichweite durch Abschwenken verkürzen, bei Wärme höher stellen.*

Entsorgung

Elektrogeräte, Zubehör und Verpackungen sollen einer umweltgerechten Wiederverwertung zugeführt werden.

Werfen Sie Elektrogeräte nicht in den Hausmüll!

Nur für EU-Länder: Gemäß der geltenden Europäischen Richtlinie über Elektro- und Elektronik-Altgeräte und ihrer Umsetzung in nationales Recht müssen nicht mehr gebrauchsfähige Elektrogeräte getrennt gesammelt und einer umweltgerechten Wiederverwertung zugeführt werden.

DE DEUTSCH

Herstellergarantie der STEINEL GmbH, Dieselstraße 80-84, 33442 Herzebrock-Clarholz Alle STEINEL-Produkte erfüllen höchste Qualitätsansprüche. Aus diesem Grund leisten wir als Hersteller Ihnen als Endkunden und Erstkäufer des neu hergestellten STEINEL-Produkts gerne eine Garantie gemäß den nachstehenden Bedingungen: Die Garantie gilt nur für Verbraucher.
Verbraucher ist jede natürliche Person, die bei Abschluss des Kaufes weder in Ausübung ihrer gewerblichen noch ihrer selbständigen beruflichen Tätigkeit handelt. Die Garantie umfasst die Freiheit von Mängeln, die nachweislich auf einem Material- oder Herstellungsfehler beruhen und uns unverzüglich nach Feststellung und innerhalb der Garantiezeit gemeldet werden. Die Garantie gilt nur für STEINEL-Produkte, die in Deutschland gekauft und verwendet werden, ausschließlich der STEINEL Professional-Produkte. Sollten Sie das Produkt veräußern oder weitergeben, so geht die Garantie nicht auf den Nachbesitzer über. Wir haben die Wahl, ob wir die Garantieleistung durch
kostenlose Reparatur oder kostenlosen Austausch (ggf. durch ein gleich- oder höherwertiges Nachfolgemodell) leisten. Die Garantiezeit für Ihr erworbenes STEINEL-Produkt beträgt **3 Jahre** (bei Produkten der XLED home-Serie 5 Jahre) jeweils ab Kaufdatum des Produkts. Die durch uns reparierten oder ersetzten Komponenten sind für die verbleibende Garantiezeit von dieser Garantie erfasst. Wir tragen die Transportkosten, jedoch nicht die Transportrisiken der Rücksendung.

Gesetzliche Mängelrechte, Unentgeltlichkeit
Die hier beschriebenen Leistungen gelten zusätzlich zu den gesetzlichen Gewährleistungsansprüchen – einschließlich besonderer Schutzbestimmungen für Verbraucher – und beschränken oder ersetzen diese nicht. Die Inanspruchnahme Ihrer gesetzlichen Rechte bei Mängeln ist unentgeltlich.

Ausnahmen von der Garantie
Ausdrücklich ausgenommen von dieser Garantie sind alle auswechselbaren Leuchtmittel. Darüber hinaus ist die Garantie ausgeschlossen:
- bei einem gebrauchsbedingten oder sonstigen natürlichen Verschleiß von Produktteilen oder Mängeln am STEINEL-Produkt, die auf gebrauchsbedingtem oder sonstigem natürlichen Verschleiß zurückzuführen sind,
- bei nicht bestimmungs- oder unsachgemäßem Gebrauch des Produkts oder Missachtung der Bedienungshinweise,
- wenn An- und Umbauten bzw. sonstige Modifikationen an dem Produkt eigenmächtig vorgenommen wurden oder Mängel auf die Verwendung von Zubehör-, Ergänzungs- oder Ersatzteilen zurückzuführen sind, die keine STEINEL-Originalteile sind,
- wenn Wartung und Pflege der Produkte nicht entsprechend der Bedienungsanleitung erfolgt sind, wenn Anbau- und Installation nicht gemäß den Installationsvorschriften von STEINEL ausgeführt wurden,
- bei Transportschäden oder -verlusten.

Geltung deutschen Rechts
Es gilt deutsches Recht unter Ausschluss des Übereinkommens der Vereinten Nationen über Verträge über den internationalen Warenkauf (CISG).

Geltendmachung
Wenn Sie die Garantie in Anspruch nehmen wollen, verwenden Sie bitte unser Online-Garantieformular unter www.steinel.de/garantie. Füllen Sie das Formular vollständig aus und laden Sie den Original-Kaufbeleg, der die Angabe des Kaufdatums und der Produktbezeichnung enthalten muss, hoch. Wir empfehlen Ihnen daher, Ihren Kaufbeleg bis zum Ablauf der Garantiezeit sorgfältig aufzubewahren. Nachdem wir Sie per E-Mail dazu aufgefordert haben, senden Sie das Produkt an Ihren Händler oder an unsere in der E-Mail angegebene Adresse.Falls Sie Rückfragen zu den Garantiebedingungen haben, rufen Sie uns gerne über Tel. +49 5245 448 188 an oder schreiben uns eine E-Mail an service@steinel.de. Wir helfen Ihnen gerne weiter!

3 JAHRE HERSTELLER GARANTIE

GB ENGLISH

Principle

Movement triggers lights, alarms and many other devices - for your convenience and safety. The integrated pyroelectric infrared detector senses the invisible heat radiated from moving objects (people, animals, etc.). The heat detected in this way is converted electronically into a signal that activates the load connected. Heat radiation is not detected through obstacles, such as walls or glass, and will therefore not activate the light.

Safety warnings

- During installation, the electrical wiring being connected must not be live. Therefore, switch off the power first and use a voltage tester to check that the power supply is disconnected.
- Installing this unit involves work on the mains voltage supply. This must therefore be carried out in accordance with applicable national wiring regulations and electrical operating conditions. (e.g. **DE**-VDE 0100, **AT**-ÖVE-ÖNORM E8001-1, **CH**-SEV 1000)
- Only use genuine replacement parts.
- Do not dismantle the unit yourself. It must only be repaired by a specialist workshop.

Installatione 1 – 11

L = live conductor (usually black or brown) / **N** = neutral conductor (usually blue)
PE = any protective earth conductor (green/yellow)

6 Connection with concealed wiring **7** Connection with surface-mounted wiring

Attention: Loop the protective-earth conductor through if necessary. A mains power switch for turning the unit ON and OFF may of course be installed in the mains supply lead. Important: Reversing the connections may result in damage to the unit. Please note that the light must be protected by a 10 A circuit breaker.
If necessary, the hole to let out condensation water (**10** wall mounting, **11** ceiling mounting) must be opened up with a 5 mm drill bit. The sealing plugs are designed for a mains supply cable with an outer diameter of 5 - 9 mm.

14 Fluorescent lamps, low-energy bulbs, LED lights with electronic ballast (total capacity of all connected ballasts to be below the value specified) operating on 230 V AC.

Function 9

Twilight setting (factory setting: daylight operation at 1,000 lux):
The sensor's response threshold can be infinitely varied from 2 – 1,000 lux.

Control dial set to ☼ = daylight operation at approx. 1,000 lux.
Control dial set to ☾ = night-time operation at approx. 2 lux.
To adjust the detection zone in daylight, the control dial must be set to ☼ (daylight operation).

Time setting (factory setting: 5 sec): Light ON time can be adjusted continuously from 5 sec to 35 min
Control dial set to **–** = shortest time (5 sec) / Control dial set to **+** = longest time (35 min)
When setting the detection zone, it is recommended to select the shortest time (**–**).

Adjusting the detection zone
Using adhesive shrouds, e.g. for masking out paths or neighbouring property
Reach 2 – 10 m, by turning the sensor lens through 180°.

Output

Incandescent / halogen lamp load:	500 W
LED / ECG load:	250 W (50 pcs c < 88 µF)

Troubleshooting (Fault / Cause ⇨ *Remedy*)

No power / Fuse faulty, not switched on ⇨ *new fuse, turn power switch ON, check lead with voltage tester.* **Will not switch ON** / Surroundings still too bright ⇨ *wait until response threshold is reached or adjust setting* / Bulb faulty ⇨ *change bulb /* Power switch OFF ⇨ *switch on /* Detection zone not properly targeted ⇨ *readjust.* **Will not switch OFF** / Surroundings not yet bright enough ⇨ *wait until response threshold is reached or adjust setting* / Permanent movement in the detection zone ⇨ *adjust detection zone* / set to manual override ⇨ *set two-circuit switch to automatic* / Position Wi-Fi device very close to the sensor ⇨ *Increase distance between Wi-Fi device and sensor.* **Keeps switching ON/OFF** / there is a light in the detection zone ⇨ *change detection zone, increase distance*. **Switches ON when unwanted** / detecting cars on the road, for example ⇨ *change detection zone, tilt sensor down* / Position Wi-Fi device very close to the sensor ⇨ *Increase distance between Wi-Fi device and sensor.* **Reach changing** / Differing ambient temperatures ⇨ *at low temperatures, shorten reach by tilting sensor down; at high temperatures, tilt sensor up.*

Disposal

Electrical and electronic equipment, accessories and packaging must be recycled in an environmentally compatible manner.

Do not dispose of electrical and electronic equipment as domestic waste.

EU countries only: Under the current European Directive on Waste Electrical and Electronic Equipment and its implementation in national law, electrical and electronic equipment no longer suitable for use must be collected separately and recycled in an environmentally compatible manner.

Manufacturer's warranty

Manufacturer's warranty of STEINEL GmbH, Diesel-strasse 80-84, DE-33442 Herzebrock-Clarholz, Germany

All STEINEL products meet the highest quality standards. For this reason, we, the manufacturer, are pleased to provide you, the consumer, with a warranty under the following terms and conditions:

The warranty covers the absence of deficiencies which are proven to be the result of a material defect or fault in manufacturing and which are reported to us immediately after detection and within the warranty period. The warranty shall apply to all STEINEL products sold and used in Germany - excluding STEINEL Professional products.

You can opt for warranty cover in the form of repair or replacement which will be provided free of charge (if applicable, in the form of a successor model of the same or higher quality) or in the form of a credit note.

The warranty period for the STEINEL product you have purchased is **3 years** (5 years for products from the XLED home range) in each case from the date on which the product was purchased.

We shall bear the shipping costs but not the transport risks involved in return shipment.

Statutory rights accruing from defects, gratuitousness

The warranty cover described here shall be applicable in addition to the statutory rights of warranty – including special consumer protection provisions – and shall not restrict or replace them. Exercising your statutory rights in the event of defects is gratuitous.

Exemptions from the warranty

All replaceable lamps are expressly excluded from this warranty. In addition to this, the warranty shall not cover:

- any wear resulting from use or any other natural wear of product parts or any deficiencies in the STEINEL product that are attributable to wear caused by use or other natural wear,
- any improper or non-intended use of the product or any failure to observe the operating instructions,
- any unauthorised additions, alterations or other modifications to the product or any deficiencies attributable to the use of accessory, supplementary or replacement parts which are not genuine STEINEL parts,
- any maintenance or care of products that is not carried out in accordance with the operating instructions,
- any attachment or installation that is not in accordance with STEINEL's installation instructions,
- any damage or loss occurring in transit.

Application of German law

The warranty shall be governed by German law excluding the United Nations Convention concerning the International Sale of Goods (CISG).

Making claims

If you wish to make a warranty claim, please send your product complete and carriage paid with the original receipt of purchase, which must show the date of purchase and product designation, either to your retailer or directly to us at STEINEL (UK) Ltd. – 25 Manasty Road, Axis Park, Orton Southgate, GB- Peterborough Cambs PE2 6UP United Kingdom.

For this reason, we recommend that you keep your receipt of purchase in a safe place until the warranty period expires.

3 YEAR MANUFACTURER'S WARRANTY

FR FRANÇAIS

Le principe

Pour votre confort et votre sécurité, le mouvement allume la lumière, commande une alarme, etc. Le détecteur infrarouge pyroélectrique intégré détecte le rayonnement de chaleur invisible émis par les corps en mouvement (personnes, animaux, etc.). Ce rayonnement de chaleur capté est ensuite traité par un système électronique qui met en marche le consommateur raccordé. Les obstacles comme les murs ou les vitres s'opposent à la détection du rayonnement de chaleur et empêchent toute commutation.

Consignes de sécurité

- Pendant le montage, les conducteurs à raccorder doivent être hors tension. Il faut donc d'abord couper le courant et s'assurer de l'absence de courant à l'aide d'un testeur de tension.
- L'installation de l'appareil implique une intervention sur le réseau électrique. Elle doit donc être effectuée par un spécialiste conformément à la norme NF C-15100.
- Utiliser uniquement des pièces de rechange d'origine
- Ne pas essayer de démonter soi-même l'appareil. Les réparations doivent être effectuées uniquement par un atelier spécialisé.

Installation 1 – 11

L = phase (généralement noir ou marron) / **N** = neutre (généralement bleu) / **PE** = conducteur de terre éventuel (vert/jaune)

6 Raccord avec câble encastré **7** Raccord avec câble à montage en saillie

Attention : si nécessaire, faire une boucle au conducteur de terre. Il est bien sûr possible de monter sur la conduite secteur un interrupteur permettant la mise en ou hors circuit de l'appareil. Important : Une inversion des branchements peut entraîner la détérioration de l'appareil. Veillez à ce que le luminaire soit sécurisé avec un disjoncteur de protection de ligne 10 A. Le trou d'évacuation de l'eau de condensation (**10** montage mural, **11** montage au plafond) doit être,
si nécessaire, ouvert avec une mèche de 5 mm. Les bouchons d'étanchéité sont prévus pour un câble d'alimentation secteur d'un diamètre extérieur de 5 à 9 mm.

14 Tubes fluorescents, lampes à économie d'énergie, luminaires LED avec ballast électronique (capacité totale de tous les ballasts connectés inférieure à la valeur indiquée) à 230 V CA.

Fonctionnement 9

Réglage du seuil de déclenchement (réglage effectué en usine : fonctionnement diurne 1.000 lux) :
Seuil de réaction du détecteur réglable progressivement de 2 à 1.000 lux.

Bouton de réglage positionné sur ☼ = fonctionnement diurne env. 1.000 lux.

Bouton de réglage positionné sur ☾ = fonctionnement nocturne env. 2 lux.

Pour régler la zone de détection en lumière du jour, il faut placer le bouton de réglage sur ☼ (fonctionnement diurne).

Temporisation (réglage effectué en usine : 5 s) : Durée d'éclairage réglable progressivement de 5 s à 35 min.
Bouton de réglage sur **–** = durée minimum (5 s)
Bouton de réglage sur **+** = durée maximum (35 min)
Pour le réglage de la zone de détection, il est recommandé de sélectionner la durée la plus courte **–**.

Ajustage de la zone de détection
Avec des caches autocollants, afin d'exclure de la détection des voies d'accès ou les terrains voisins, par exemple
Portée réglable de 2 à 10 m en orientant la lentille du détecteur de 180°.

Puissance

Charge de lampe à incandescence / halogène :	500 W
Charge LED / ballast électronique :	250 W (50 pcs. c < 88 µF)

Dysfonctionnements (Problème / Cause ⇨ *Remède*)

Aucune tension / Fusible défectueux, appareil hors circuit ⇨ *changer le fusible défectueux, mettre l'interrupteur en circuit, vérifier le câble à l'aide d'un testeur de tension.* **Ne s'allume pas** / La luminosité ambiante est encore trop élevée ⇨ *attendre que le seuil de réaction soit atteint ou régler une nouvelle valeur* / L'ampoule est défectueuse ⇨ *changer l'ampoule* / Interrupteur secteur sur ARRET ⇨ *le mettre en curcuit /* Le réglage de la zone de détection manque de précision ⇨ *refaire le réglage.* **Ne s'éteint pas** / La luminosité ambiante n'est pas encore suffisante ⇨ *attendre que le seuil de réaction soit atteint ou régler une nouvelle valeur* / Mouvement permanent dans la zone de détection ⇨ *modifier la zone* / En marche forcée ⇨ *interrupteur en série sur automatique.* / L'appareil wifi est situé très près du détecteur ⇨ *Augmenter la distance entre l'appareil wifi et le détecteur*. **S'allume et s'éteint en permanence** / Luminaire dans la zone de détection ⇨ *modifier la zone, augmenter la distance.* **S'allume de façon intempestive** / Détection de voitures par ex. passant dans la rue ⇨ *modifier la zone, orienter le capteur plus vers le bas* / L'appareil wifi est situé très près du détecteur ⇨ *Augmenter la distance entre l'appareil wifi et le détecteur.* **Changement de la portée** / Variations de la température ambiante ⇨ *par temps froid, réduire la portée en orientant le détecteur plus vers le bas, par temps chaud, le remonter.*

Élimination

Les appareils électriques, les accessoires et les emballages doivent être soumis à un recyclage respectueux de l'environnement.

Ne jetez pas les appareils électriques avec les ordures ménagères !

Uniquement pour les pays de l'UE : Conformément à la directive européenne en vigueur relative aux appareils électriques et électroniques usagés et à son application dans le droit national, les appareils électriques qui ne fonctionnent plus doivent être collectés séparément des ordures ménagères et doivent faire l'objet d'un recyclage écologique.

Garantie du fabricant

Garantie du fabricant de la société STEINEL GmbH, Dieselstrasse 80-84, DE-33442 Herzebrock-Clarholz, Allemagne

Tous les produits STEINEL satisfont aux exigences de qualité les plus strictes. C'est pourquoi, en tant que fabricant, nous vous accordons, en tant que client final, une garantie conforme aux conditions suivantes :

La garantie couvre l'absence de défauts dont il est prouvé qu'ils résultent d'un défaut de matériel ou de fabrication et qui nous sont signalés immédiatement après leur constatation et pendant la période de garantie. La garantie s'applique à tous les produits STEINEL achetés et utilisés en France, à l'exclusion des produits de la ligne STEINEL Professional.

Vous avez le choix entre une réparation gratuite, un remplacement gratuit (le cas échéant par un modèle de remplacement de même valeur ou de valeur supérieure) ou l'établissement d'un avoir.

La période de garantie pour le produit STEINEL acheté est **3 ans** (5 ans pour les produits de la série XLED home) dans chaque cas, à compter de la date d'achat du produit.

Nous prenons en charge les frais de transport, mais pas les risques de transport du retour de la marchandise.

Droits légaux en cas de défauts et gratuité

Les prestations décrites ici s'appliquent en plus des droits de garantie légaux – y compris les dispositions de protection particulières pour les consommateurs – et ne les limitent pas ou ne les remplacent pas. Le recours à vos droits légaux en cas de défaut est gratuit.

Exceptions à la garantie

Toutes les sources remplaçables sont expressément exclues de cette garantie. Sont, en outre, exclus de la garantie :

- les pièces qui sont soumises à une utilisation normale ou à une usure naturelle ainsi que les défauts de produit STEINEL qui résultent d'un usage normal ou de toute autre usure naturelle,
- le produit qui n'a pas été utilisé comme prévu ou qui a été utilisé de manière incorrecte ou si les consignes d'utilisation n'ont pas été respectées,
- les ajouts et transformations ou autres modifications du produit réalisés arbitrairement ou les défauts occasionnés par l'utilisation d'accessoires, de pièces rajoutées ou détachées qui ne sont pas des pièces STEINEL d'origine,
- la maintenance et l'entretien des produits qui n'ont pas eu lieu conformément au mode d'emploi,
- le montage et l'installation qui n'ont pas été réalisés conformément aux directives d'installation de STEINEL,
- les dommages ou les pertes survenus durant le transport.

Application du droit allemand

Le droit applicable est le droit allemand à l'exclusion de l'accord des Nations Unies sur les contrats touchant à la vente internationale de marchandises (CISG).

Réclamation

Si vous souhaitez bénéficier de la présente garantie, veuillez envoyer votre produit complet accompagné de la preuve d'achat originale qui doit comprendre la date de l'achat et la désignation du produit à votre revendeur ou directement à STEINEL France SAS - service des réclamations -, 29 rue des Marlières, FR-59710 AVELIN (CH: PUAG AG, Oberebenestrasse 51, CH-5620 Bremgarten). C'est pourquoi nous vous conseillons de conserver soigneusement votre preuve d'achat jusqu'à l'expiration de la période de garantie.

Service après-vente :
Le service après-vente de notre usine effectue également les réparations non couvertes par la garantie ou survenant après l'expiration de celle-ci. Veuillez envoyer le produit correctement emballé à la station de service après-vente la plus proche.

3 ANS DE GARANTIE FABRICANT

NL NEDERLANDS

Het principe

Beweging schakelt licht, alarm en veel meer aan. Voor uw gemak en uw veiligheid. De ingebouwde pyro-elektrische infrarooddetector registreert de onzichtbare warmtestraling van bewegende mensen, dieren enz. De zo geregistreerde warmtestraling wordt elektronisch omgezet en schakelt de aangesloten verbruikers. Door hindernissen zoals muren of ruiten wordt geen warmtestraling herkend, dus vindt er ook geen schakeling plaats.

Veiligheidsvoorschriften

- Bij de montage moet de elektrische leiding die u wilt aansluiten spanningsloos zijn.Daarom eerst de stroom uitschakelen en op spanningsloosheid testen met een spanningstester.
- Bij de installatie van de lamp werkt u met netspanning. Dit moet daarom door een vakman en volgens de gebruikelijke installatievoorschriften en aansluitingsvoorwaarden worden uitgevoerd (bijv. **NL**-NEN 1010, **BE**-(AREI) NBN 15-101, **DE**-VDE 0100, **AT**-ÖVE-ÖNORM E8001-1, **CH**-SEV 1000).
- Gebruik uitsluitend originele reserveonderdelen
- Demonteer het apparaat niet zelf. Reparaties mogen alleen door een vakman worden uitgevoerd.

Installatie 1 – 11

L = stroomdraad (meestal zwart of bruin) / **N** = nuldraad (meestal blauw) / **PE** = aarde (groen/geel)
6 Aansluiting leiding in de muur **7** Aansluiting leiding op de muur

Opgelet: aardedraad indien nodig afisoleren. In de netspanningskabel kan vanzelfsprekend een netschakelaar voor het in- en uitschakelen gemonteerd worden. Belangrijk: verwisseling van de aansluitingen kan leiden tot beschadiging van de apparatuur. Houd er rekening mee, dat de lamp met een veiligheidsschakelaar voor een 10 A-leiding moet worden beveiligd. Het condenswatergat (**10** wandmontage, **11** montage aan het plafond) moet indien nodig met een 5-mm-boor worden doorboord. De afdichtingspluggen zijn ontworpen voor een voedingskabel met een buitendiameter van 5 – 9 mm.

14 TL-lampen, spaarlampen, led-lampen met elektronisch voorschakelapparaat (totale capaciteit van alle aangesloten voorschakelapparaten mag de aangegeven waarde niet overstijgen) van 230 V AC.

Functie 9

Instelling van de schemerschakelaar (instelling af fabriek: daglichtwerking 1.000 lux):
Traploos instelbare drempelwaarde van de sensor van 2 – 1.000 lux.
Instelregelaar op ☼ gezet = daglichtwerking ca. 1.000 lux.
Instelregelaar op ☾ gezet = schemerstand ca. 2 lux.
Voor de instelling van het registratiebereik bij daglicht moet de instelregelaar op ☼ (daglichtwerking) worden gezet.

Tijdsinstelling (instelling af fabriek: 5 sec.): traploos instelbare brandduur van 5 sec. tot 35 min.
Instelregelaar op **–** = kortste tijd (5 sec.)
Instelregelaar op **+** = langste tijd (35 min.)
Bij instelling van het registratiebereik wordt geadviseerd om de kortste tijd te kiezen (**–**).

Afstelling registratiebereik
d.m.v. afdekplaatjes, om bijv. trottoirs of aangrenzende percelen buiten de registratie te laten reikwijdte 2 – 10 m, door draaien van de sensorlens met 180°.

Vermogen

Belasting gloeilampen / halogeenlampen:	500 W
Belasting LED / E-VSA:	250 W (50 stuks c < 88 µF)

Bedrijfsstoringen (Storing / Oorzaak ⇨ *Oplossing*)

Zonder netspanning / zekering defect, niet ingeschakeld ⇨ *nieuwe zekering, netschakelaar inschakelen, leiding met spanningstester controleren*. **Schakelt niet in** / omgeving nog te licht ⇨ wachten tot de drempelwaarde is bereikt of waarde opnieuw instellen / lamp defect ⇨ *lamp vervangen /* netschakelaar UIT ⇨ *inschakelen /* registratiebereik niet doelgericht ingesteld ⇨ *opnieuw instellen.* **Schakelt niet uit** / omgeving nog niet licht genoeg ⇨ *wachten tot de drempelwaarde is bereikt of waarde opnieuw instellen* / permanente beweging in het registratiebereik ⇨ *bereik veranderen* / op continue werking ⇨ *serieschakelaar op automatisch* / Wifi-apparaat erg dicht bij de sensor geplaatst ⇨ *afstand tussen wifi-apparaat en sensor vergroten*. **Schakelt altijd AAN/UIT** / lamp in het registratiebereik ⇨ *bereik anders instellen, afstand vergroten*. **Schakelt ongewenst in** / registratie van bijv. auto's op straat ⇨ *bereik anders instellen, sensor wegzwenken* / Wifi-apparaat erg dicht bij de sensor geplaatst ⇨ *afstand tussen wifi-apparaat en sensor vergroten*. **Reikwijdteverandering** / andere omgevingstemperaturen ⇨ *bij kou sensorreikwijdte door wegzwenken verkorten, bij warmte hoger instellen.*

Verwijderen

Elektrische apparaten, toebehoren en verpakkingen dienen milieuvriendelijk gerecycled te worden.

Doe elektrische apparaten niet bij het huisvuil!

Alleen voor EU-landen: Conform de geldende Europese richtlijn voor gebruikte elektrische en elektronische apparatuur en hun implementatie in het nationaal recht, dienen niet langer bruikbare elektrische apparaten gescheiden ingezameld en milieuvriendelijk gerecycled te worden.

Fabrieksgarantie

Fabrieksgarantie van de firma STEINEL GmbH, Dieselstraße 80-84, DE-33442 Herzebrock-Clarholz, Duitsland
Alle producten van STEINEL voldoen aan de hoogste kwaliteitseisen. Daarom geven wij als fabrikant u als consument graag garantie volgens de onderstaande voorwaarden:
De garantie dekt de vrijheid van gebreken die aantoonbaar te wijten zijn aan materiaal- of fabricagefouten en die onmiddellijk na ontdekking en binnen de garantieperiode aan ons worden gemeld. De garantie geldt voor alle STEINEL-producten die in Nederland worden gekocht en gebruikt, met uitzondering van STEINEL Professional-producten.
U heeft de keuze of wij garantie verlenen door het product gratis te repareren, gratis te vervangen (eventueel door een opvolgend model van dezelfde of hogere kwaliteit) of een creditnota uit te schrijven.
De garantieperiode voor het door u gekochte STEINEL-product bedraagt **3 jaar** (bij producten uit de XLED home-serie 5 jaar) vanaf de datum van aankoop van het product.
Wij nemen de transportkosten voor onze rekening, maar niet de transportrisico's van de retourzending.

Wettelijke rechten bij gebreken, kosteloosheid
De hier beschreven diensten gelden als aanvulling op de wettelijke garantierechten – met inbegrip van speciale beschermende bepalingen voor consumenten – en beperken of vervangen deze niet. De uitoefening van uw wettelijke rechten in geval van gebreken is kosteloos.

Uitzonderingen op de garantie
Uitdrukkelijk uitgesloten van deze garantie zijn alle vervangbare lichtbronnen. Verder is garantie uitgesloten:
- bij een door het gebruik veroorzaakte of andere natuurlijke slijtage van productonderdelen of gebreken aan het STEINEL-product, die het gevolg zijn van gebruiks-slijtage of andere natuurlijke slijtage,
- bij een niet regelconform of onjuist gebruik van het product, of indien de bedieningsinstructies niet werden nageleefd,
- wanneer aanpassingen en andere veranderingen eigenmachtig werden uitgevoerd bij het product of de gebreken veroorzaakt worden door het gebruik van accessoires, aanvullende onderdelen of reserve-onderdelen die geen originele STEINEL-delen zijn,
- indien het onderhoud en de verzorging van de producten niet conform de bedieningshandleiding werden uitgevoerd,
- wanneer de montage en installatie niet volgens de installatievoorschriften van STEINEL werden uitgevoerd,
- bij transportschade of -verliezen.

Geldigheid van het Duitse recht
Op deze voorwaarden is Duits recht van toepassing, het Weens Koopverdrag (CISG) wordt uitgesloten.

Garantie claimen
Indien u aanspraak wilt maken op de garantie, stuur het product dan samen met het originele aankoopbewijs met vermelding van de aankoopdatum en de productaanduiding naar uw speciaalzaak of rechtstreeks naar ons: Van Spijk B.V., De Scheper 402, NL-5688 HP Oirschot. Wij adviseren u daarom uw aankoopbewijs zorgvuldig te bewaren tot de garantieperiode is verlopen.

3 JAAR FABRIEKS GARANTIE

IT ITALIANO

Il principio

Il movimento fa attivare la luce, l'allarme e molte altre cose. Per vostro comfort e sicurezza. Il rilevatore a raggi infrarossi piroelettrico incorporato rileva la radiazione termica invisibile emessa da corpi in movimento (uomini, animali, ecc.). L'irraggiamento termico in tal modo rilevato viene trasformato elettronicamente, il che provoca l'accensione dell'utenza allacciata. Eventuali ostacoli, come muri o lastre di vetro, impediscono il riconoscimento della radiazione di calore e pertanto il sensore non entra in funzione.

Avvertenze sulla sicurezza

- Durante il montaggio la linea elettrica deve essere scollegata. Prima del lavoro, occorre pertanto togliere la tensione ed accertarne l'assenza mediante uno strumento di misurazione della tensione.
- L'installazione dell'apparecchio richiede lavori all'allacciamento alla rete. Per questo motivo essa deve essere eseguita da un esperto con rispetto delle norme per l'installazione e delle condizioni di allacciamento vigenti nel singolo paese. (per es. **DE**-VDE 0100, **AT**-ÖVE-ÖNORM E8001-1, **CH**-SEV 1000)
- Utilizzate esclusivamente pezzi di ricambio originals.
- Non smontate l'apparecchio da soli. La riparazione deve essere effettuata esclusivamente da un'officina specializzata.

Indicazioni per l'installazione 1 – 11

L = filo di fase (in genere nero o marrone)
N = filo neutro (nella maggior parte dei casi blu)
PE = eventuale conduttore di terra (verde/giallo)

6 Allacciamento cavo sotto intonaco **7** Allacciamento cavo sopra intonaco

Attenzione: in caso di necessità effettuate un loop passante con il conduttore di terra. Nella linea di allacciamento alla rete può ovviamente essere montato un interruttore di rete per l'accensione e lo spegnimento. Importante: uno scambio nell'allacciamento dei fili può danneggiare l'apparecchio. Ricordate che la lampada deve essere assicurata con un interruttore di potenza automatico a 10 A. Il foro per l'acqua di condensa (**10** montaggio a muro, **11** montaggio a soffitto) deve essere aperto in caso di necessità con una punta di trapano da 5 mm. I tappi di tenuta sono progettati per un cavo di alimentazione con un diametro esterno di 5 - 9 mm.

14 Lampada fluorescente, lampadine a basso consumo energetico, lampade LED con ballast elettronico (capacità complessiva di tutti i ballast elettronici allacciati inferiore al valore indicato) a 230 V AC.

Funzionamento 9

Regolazione crepuscolare (impostazione da parte del costruttore: funzionamento con luce diurna 1.000 Lux):
Soglia d'intervento del sensore a regolazione continua da 2 a 1.000 Lux.
Regolatore impostato su ☼ = funzionamento con luce diurna ca. 1.000 Lux.
Regolatore impostato su ☾ = funzionamento con luce crepuscolare ca. 2 Lux.

Per la regolazione del campo di rilevamento in caso di luce diurna il regolatore deve essere impostato su ☼ (funzionamento con luce diurna).

Regolazione del periodo di accensione (impostazione da parte del costruttore: 5 sec.):
Durata del periodo di illuminazione a regolazione continua tra 5 sec. a max. 35 min.
Regolatore impostato su **–** = durata minima (5 sec.) / Regolatore impostato su **+** = durata massima (35 min.)
Nell'impostazione del campo di rilevamento si consiglia di selezionare la durata più breve (**–**).

Regolazione del campo di rilevamento
Con adesivo coprente per delimitare per es. passaggi pedonali o terreni adiacenti
Raggio d'azione 2 – 10 m, mediante ribaltamento della lente del sensore di 180°.

Potenza

Carico lampade a incandescenza / alogene:	500 W
Carico LED / ECG:	250 W (50 pz. c < 88 µF)

Guasti di funzionamento (Guasto / Causa ⇨ *Rimedio*)

Assenza di tensione / Fusibile guasto, non acceso ⇨ *Nuovo fusibile, accendere l'interruttore, controllare la linea di alimentazione con un voltametro.* **Non si accende** / Ambiente circostante ancora troppo chiaro ⇨ *Attendere fino a quando non viene raggiunta la soglia di intervento o impostare un nuovo valore di soglia* / Lampadina guasta ⇨ *Sostituire la lampadina /* Interruttore di rete spento ⇨ *Accendere /* Campo di rilevamento non impostato in modo mirato ⇨ *Nuova regolazione.* **Non si spegne** / Ambiente circostante non ancora sufficientemente chiaro ⇨ *Attendere fino a quando viene raggiunta la soglia di intervento o impostare un nuovo valore di soglia* / Movimento continuo all'interno del campo di rilevamento ⇨ *Modificare il campo* / passaggio a funzionamento continuo ⇨ *Interruttore di serie su automatico* / Dispositivo WiFi posizionato molto vicino al sensore ⇨ *Aumentare la distanza tra dispositivo WiFi e sensore*. **Si accende e spegne in continuazione** / La lampada si trova all'interno del campo di rilevamento ⇨ *Cambiare il campo di rilevamento, aumentare la distanza*. **Si accende a sproposito** / Rilevamento per es. della presenza di automobili sulla strada ⇨ *Modificare il campo, ribaltare il sensore verso il basso* / Dispositivo WiFi posizionato molto vicino al sensore ⇨ *Aumentare la distanza tra dispositivo WiFi e sensore*. **Modifica del raggio d'azione** / Altre temperature ambiente ⇨ *In caso di basse temperature ridurre il raggio d'azione del sensore ribaltando quest'ultimo in basso, in caso di alte temperature alzare.*

Smaltimento

Apparecchi elettrici, accessori e materiali d'imballaggio devono essere consegnati agli appositi centri di raccolta e smaltimento.

Non gettare gli apparecchi elettrici nei rifiuti domestici!

Solo per paesi UE: conformemente alla Direttiva Europea vigente in materia di rifiuti di apparecchi elettrici ed elettronici e alla sua attuazione nel diritto nazionale, gli apparecchi elettrici ed elettronici non più idonei all'uso devono essere separati dagli altri rifiuti e consegnati a un centro di riciclaggio riconosciuto.

Garanzia del produttore

Garanzia del produttore STEINEL GmbH, Dieselstraße 80-84, DE-33442 Herzebrock-Clarholz, Germania
Tutti i prodotti STEINEL soddisfano i massimi requisiti di qualità. Per questo motivo siamo lieti in qualità di produttore di conceder. Le come cliente finale una garanzia ai sensi delle condizioni qui di seguito indicate:
La garanzia comprende l'assenza di vizi che è dimostrabile essere riconducibili a un difetto di materiale o un errore di produzione e che ci vengono segnalati immediatamente dopo essere stati riscontrati ed entro il periodo di garanzia. La garanzia vale per tutti i prodotti STEINEL che vengono acquistati e utilizzati in Italia, a esclusione dei prodotti STEINEL Professional.
Lei può scegliere di ricorrere alla garanzia chiedendo la riparazione gratuita, la sostituzione gratuita (all'occorrenza con un modello successivo equivalente o di migliore qualità) o l'emissione di una nota di credito.
Il periodo di garanzia per il prodotto STEINEL da Lei acquistato è di **3 anni** (nel caso di prodotti della serie home 5 anni) a partire dalla data di acquisto del prodotto.
Noi assumiamo i costi di trasporto ma non i rischi legati al trasporto della merce che ci viene restituita.

Diritti per vizi previsti dalla legge, gratuità
Le prestazioni qui descritte valgono in aggiunta ai diritti alla garanzia previsti dalla legge – incluse le disposizioni speciali per la tutela dei consumatori – e non li limitano né li sostituiscono. La rivendicazione dei Suoi diritti previsti dalla legge in caso di vizi è gratuita.

Esclusioni dalla garanzia
Sono espressamente escluse dalla presente garanzia tutte le lampadine sostituibili. La garanzia è inoltre esclusa nei seguenti casi:
- in caso di logorio di parti del prodotto dovuto all'uso o ad altra ragione naturale o in caso di vizi del prodotto STEINEL che sono da ricondurre a logorio dovuto all'uso o ad altra ragione naturale,
- in caso di uso non adeguato allo scopo od al prodotto o in caso di mancato rispetto delle istruzioni per l'uso,
- in caso venissero effettuate autonomamente modifiche o atre trasformazioni sul prodotto o in caso di vizi che sono da ricondurre all'impiego di accessori, complementi o pezzi di ricambio non originali STEINEL,
- in caso di lavori di manutenzione e cura dei prodotti effettuati in modo non conforme alle istruzioni per l'uso,
- in caso di annessione o installazione non conforme alle prescrizioni per l'installazione fornite da STEINEL,
- in caso di danni o perdite avvenuti durante il trasporto.

Applicazione del diritto tedesco
Si applica il diritto tedesco ad esclusione della convenzione delle Nazioni Unite sui contratti di compravendita internazionale di merci (CISG).

Rivendicazione
Se ha intenzione di ricorrere alla garanzia, La si prega di trasmettere il Suo prodotto completo e unito allo scontrino d'acquisto o alla fattura indicante la data dell'acquisto e la denominazione del prodotto al Suo rivenditore o direttamente a noi: STEINEL Italia Srl, Via del lavoro 18, 21012 Cassano Magnago, Italia (CH: PUAG AG, Oberebenestrasse 51, CH-5620 Bremgarten).
Le consigliamo pertanto di conservare scrupolosamente lo scontrino d'acquisto o la fattura fino alla scadenza del periodo di garanzia.

3 ANNI DI GARANZIA DEL PRODUTTORE

ES ESPAÑOL

El concepto

El movimiento enciende la luz y activa la alarma, entre otras funciones, para su comodidad y seguridad. El sensor infrarrojo piroeléctrico integrado registra la radiación térmica invisible de objetos en movimiento (personas, animales etc.). Esta radiación térmica registrada se transforma electrónicamente, activando el consumidor conectado. Obstáculos como paredes o cristales impiden la detección de una radiación térmica, con lo cual no se produce ningún tipo de activación.

Indicaciones de seguridad

- Para el montaje, el cable eléctrico a enchufar deberá estar sin tensión. Por tanto, desconecte primero la corriente y compruebe que no hay tensión utilizando un comprobador de tensión.
- La instalación del aparato supone un trabajo en la red eléctrica. Debe realizarse por tanto por un técnico electricista, de acuerdo con las normativas de instalación y los requisitos de acometida específicos de cada país. (p. ej., **DE**-VDE 0100, **AT**-ÖVE-ÖNORM E8001-1, **CH**-SEV 1000)
- ¡Utilice sólo piezas de repuesto originales!
- No desmonte usted mismo el aparato. La reparación sólo la puede realizar un taller especializado.

Indicaciones de instalación 1 – 11

L = fase (generalmente negro o marrón)
N = neutro (generalmente azul)
PE = posible toma de tierra (verde/amarillo)

6 Conexión línea empotrada **7** Conexión línea sobre superficie

Atención: Conectar en paralelo el cable de toma de tierra según necesidad. Naturalmente, el cable de alimentación de red puede llevar montado un interruptor para conectar y desconectar la tensión. Importante: La conexión con los conductores invertidos puede originar daños en el aparato. Tenga en cuenta que hay que proteger la lámpara con un interruptor automático de 10 A. El orificio para el agua de condensación (**10** montaje en la pared, **11** montaje en el techo) se ha de abrir en caso necesario con una broca de 5 mm. Los tapones de cierre están diseñados para un cable de alimentación de red con un diámetro exterior de 5 – 9 mm.

14 Lámparas fluorescentes, bombillas de bajo consumo, lámparas LED con balastro electrónico (capacidad total de todos los balastros conectados por debajo del valor indicado) con 230 V AC.

Función 9

Regulación crepuscular (regulación de fábrica: funcionamiento a la luz del día 1.000 Lux):
Umbral de respuesta con regulación continua del sensor de 2 – 1.000 Lux.
Tornillo de regulación puesto en ☼ = funcionamiento a la luz del día aprox. 1.000 Lux.
Tornillo de regulación puesto en ☾ = funcionamiento crepuscular aprox. 2 Lux.

Para la regulación del campo de detección con luz diurna, el tornillo de regulación debe ponerse en ☼ (funcionamiento a la luz del día).

Temporización (regulación de fábrica: 5 s) con regulación continua temporización de 5 s hasta 35 min
Tornillo de regulación ajustado a **–** = tiempo más corto (5 s)
Tornillo de regulación ajustado a **+** = tiempo más largo (35 min)
Para la regulación del campo de detección se recomienda seleccionar el tiempo más corto –.

Ajuste del campo de detección
Mediante cobertores adhesivos para excluir, p. ej., caminos o terrenos colindantes
Alcance 2 a 10 m, girando la lente del sensor 180°.

Potencia

Carga de lámpara incandescente / halógena:	500 W
Carga LED / ECG:	250 W (50 uds. c < 88 µF)

Fallos de funcionamiento (Fallo / Causa ⇨ *Solución*)

Sin tensión / fusible defectuoso, sin conectar ⇨ *fusible nuevo, conectar interruptor de alimentación, comprobar la línea con un comprobador de tensión.* **No conmuta** / entorno demasiado claro ⇨ *espere hasta alcanzar el umbral de respuesta o ajustar el valor de nuevo* / bombilla defectuosa ⇨ *sustituya la bombilla /* interruptor de alimentación DESCONECTADO ⇨ *conectar /* campo de detección no ajustado correctamente ⇨ *ajustar de nuevo.*
No se desconecta / el entorno aún no tiene suficiente claridad ⇨ *espere hasta alcanzar el umbral de respuesta o ajustar el valor de nuevo* / movimiento continuo en el campo de detección ⇨ *cambiar de zona* / en modo de funcionamiento permanente ⇨ *interruptor de serie en modo automático* / Wifi posicionado muy cerca del sensor ⇨ *Aumentar distancia entre el wifi y el sensor*. **Se enciende y se apaga continuamente** / la bombilla está dentro del campo de detección ⇨ *cambiar de zona, aumentar la distancia*. **Se enciende de forma involuntaria** / detección p. ej. de los vehículos en la calle ⇨ *cambiar de zona, orientar el sensor hacia abajo* / Wifi posicionado muy cerca del sensor ⇨ *Aumentar distancia entre el wifi y el sensor*. **Modificación del alcance** / temperaturas ambiente diferente ⇨ *reducir en caso de frío el alcance del sensor, orientándolo hacia abajo, en caso de calor levantarlo.*

Eliminación

Aparatos eléctricos, accesorios y embalajes han de someterse a un reciclamiento respetuoso con el medio ambiente.

¡No eche los aparatos eléctricos a la basura doméstica!

Solo para países de la UE: Según la Directiva europea vigente sobre residuos de aparatos eléctricos y electrónicos y su transposición al derecho nacional, aparatos eléctricos fuera de uso han de ser recogidos por separado y sometidos a un reciclamiento respetuoso con el medio ambiente.

Garantía de fabricante

Este producto STEINEL ha sido elaborado con el máximo esmero, habiendo pasado los controles de funcionamiento y seguridad previstos por las disposiciones vigentes, así como un control adicional de muestreo al azar.
Steinel garantiza el perfecto estado y funcionamiento.
El período de garantía es de 36 meses comenzando el día de la venta al consumidor. Reparamos defectos de material o de fabricación, la garantía se aplicará a base de la reparación o el cambio de piezas defectuosas, según nuestro criterio.
La prestación de garantía queda anulada para daños producidos en piezas de desgaste y daños y defectos originados por uso o mantenimiento inadecuados.
Quedan excluidos de la garantía los daños consecuenciales causados en objetos ajenos. La garantía solo será efectiva enviando el aparato no deshecho, con una breve descripción del fallo, tíquet de caja o factura (con fecha de compra y sello del comercio), bien empaquetado, al correspondiente centro de servicio.
Servicio de reparación: una vez transcurrido el período de garantía o en caso de defectos sin derecho de garantía, consulte su centro de servicio más próximo para averiguar una posible
reparación.

3 AÑOS DE GARANTÍA DE FABRICANTE

PT PORTUGUÊS

O princípio

O movimento acciona a luz, o alarme e muitas outras coisas. Para seu conforto e para a sua segurança. O detetor pireléctrico por raios infravermelhos integrado deteta a radiação térmica invisível proveniente de corpos em movimento (pessoas, animais, etc.). Esta radiação térmica detetada é transformada por via eletrónica e liga o consumidor conectado. Os obstáculos, como p. ex. muros ou vidros, não permitem a deteção de radiações térmicas, impossibilitando a comutação.

Instruções de segurança

- Durante a montagem, o cabo elétrico a conectar deve estar isento de tensão. Para tal, desligar primeiro a corrente e verificar se não há tensão, usando um busca-pólos.
- A instalação do aparelho consiste essencialmente em lidar com tensão de rede. Por esse motivo, terá de ser realizada por um técnico profissional segundo as respetivas prescrições de instalação e condições de conexão habituais nos diversos países (por ex., **DE**-VDE 0100, **AT**-ÖVE-ÖNORM E8001-1, **CH**-SEV 1000).
- Use exclusivamente peças de origem.
- Nunca tente desmontar o aparelho. A reparação só deve ser feita por uma oficina especializada.

Instruções referentes à instalação 1 – 11

L = fase (geralmente preto ou castanho)
N = neutro (geralmente azul)
PE = condutor terra eventualmente existente (verde/amarelo)

6 Conexão com cabo de alimentação embutido **7** Conexão com cabo de alimentação à superfície

Atenção: se for necessário, conectar o condutor de proteção juntamente. Naturalmente que no cabo de rede pode estar montado um interruptor de rede do tipo "ligar - desligar". Importante: se trocar as ligações, pode danificar o aparelho. Tenha em atenção que a luminária tem de ser protegida com um disjuntor de proteção de condutores de 10 A. Se for necessário, o orifício de escoamento da água de condensação (**10** montagem de parede, **11** montagem de teto) pode ser furado com uma broca de 5 mm. Os tampões de vedação são concebidos para um cabo de alimentação eléctrica com um diâmetro exterior de 5 a 9 mm.

14 Lâmpadas fluorescentes, lâmpadas economizadoras, candeeiros LED com balastro eletrónico (a capacidade total de todos os balastros eletrónicos ligados é inferior ao valor especificado) com 230 V.

Função 9

Regulação crepuscular (regulação de fábrica: regime diurno 1.000 lux):
O limiar de resposta do sensor pode ser regulado progressivamente de 2 a 1.000 lux.
Regulador em ☼ = regime diurno (aprox. 1.000 lux)
Regulador em ☾ = regime crepuscular (aprox. 2 lux)
Para regular a área de deteção à luz do dia, o regulador tem de estar em ☼ (regime diurno).

Ajuste do tempo (regulação de fábrica: 5 s):
Duração da iluminação progressivamente regulável de 5 s a 35 min.
Regulador em **–** = tempo mais curto (5 s)
Regulador em **+** = tempo mais longo (35 min.).
Ao determinar a área de deteção, é recomendável escolher o tempo mais curto **–**.

Ajuste da área de deteção
Cobrindo com autocolante, a fim de excluir seletivamente determinadas áreas como, p. ex., passeios ou propriedades vizinhas
Alcance 2 a 10 m, girando a lente sensórica em 180º

Potência

Carga de lâmpadas incandescentes / de halogéneo: 500 W

Carga LED / ECG: 250 W (50 pcs. c < 88 µF)

Falhas de funcionamento (Falha / Causa ⇨ *Solução*)

Não tem tensão / Fusível fundido, não está ligado ⇨ *Fusível novo, ligar interruptor de rede, verificar o cabo com medidor de tensão.* **A iluminação não se acende** / O ambiente ainda está demasiado claro ⇨ *Esperar até ser alcançado o limiar de resposta ou definir valor novo* / Lâmpada fundida ⇨ *Substituir a lâmpada* / O interruptor de rede está DESLIGADO ⇨ *Ligar /* A área de deteção não está ajustada com precisão ⇨ *Reajustar.* **A iluminação não se apaga** / O ambiente ainda não está suficientemente claro ⇨ *Esperar até ser alcançado o limiar de resposta ou definir valor novo* / Movimentação permanente dentro da área de deteção ⇨ *Alterar a área* / Em funcionamento permanente ⇨ *Comutador de lustre em modo automático* / Dispositivo WiFi está posicionado muito perto do sensor ⇨ *Aumente a distância entre o dispositivo WiFi e o sensor.* **Está constantemente a LIGAR/DESLIGAR** / O candeeiro encontra-se dentro da área de deteção ⇨ *Modificar a área, aumentar a distância*. **Liga inadvertidamente** / São detetados, p.ex., carros que passam na estrada ⇨ *Modificar a área, afastar o sensor* / Dispositivo WiFi está posicionado muito perto do sensor ⇨ *Aumente a distância entre o dispositivo WiFi e o sensor.* **Alteração do alcance** / Outras temperaturas ambiente ⇨ *Estando frio, reduzir o alcance do sensor afastando-o, estando calor, colocá-lo mais alto.*

Reciclagem
Equipamentos elétricos, acessórios e embalagens devem ser entregues num posto de reciclagem ecológica.

Nunca deite equipamentos elétricos para o lixo doméstico!

Apenas para estados membros da U.E.: Segundo a diretiva europeia relativa aos resíduos de equipamentos elétricos e eletrónicos, e a respetiva transposição para o direito nacional, todos os equipamentos elétricos e eletrónicos em fim de vida útil devem ser recolhidos separadamente e entregues nos pontos de recolha previstos para fins de reutilização ecológica.

Garantia do fabricante
Este produto Steinel foi fabricado com todo o zelo e o seu funcionamento e segurança verificados, de acordo com as normas em vigor, e sujeito a um controlo por amostragem aleatória. A STEINEL garante o bom estado e o bom funcionamento do aparelho. O prazo de garantia é de 36 meses a contar da data de compra. Damos garantia a falhas relacionadas com defeitos de material ou de fabrico. A garantia inclui a reparação ou a substituição das peças com defeito, de acordo com o nosso critério, estando excluídas as peças sujeitas a desgaste, os danos e as falhas originados por uma utilização ou manutenção incorreta. Excluem-se igualmente os danos provocados noutros objetos estranhos ao aparelho.
Os serviços previstos na garantia só serão prestados caso o aparelho seja apresentado bem embalado no respetivo serviço de assistência técnica, devidamente montado e acompanhado do talão da caixa ou da fatura (data da compra e carimbo do revendedor) e de uma pequena descrição do problema.
Serviço de reparação: Depois de expirado o prazo de garantia ou em caso de falha não abrangida pela garantia, contacte o serviço de assistência técnica mais perto de si para saber quais são as possibilidades de reparação.

3 ANOS GARANTIA DO FABRICANTE

SE SVENSKA

Princip
Rörelsevakt IS1 ger komfort, säkerhet och energibesparing. Den integrerade infraröda sensorn är försedd med en pyrosensor som känner av den osynliga värmestrålningen från kroppar i rörelse (människor, djur etc). Den registrerade värmestrålningen omvandlas på elektronisk väg och tänder automatiskt en ansluten belastning. Murar, fönster etc. hindrar värmestrålningen från att nå fram till sensorn så det sker ingen koppling.

Säkerhetsanvisningar
- Inkoppling måste utföras i spänningsfritt tillstånd. Bryt strömmen och kontrollera med spänningsprovare att alla parter är spänningslösa.
- Eftersom sensorn installeras till nätspänningen måste arbetet utföras på ett fackmannamässigt sätt och enligt gällande installationsföreskrifter. (t.ex. **DE**-VDE 0100, **AT**-ÖVE-ÖNORM E8001-1, **CH**-SEV 1000)
- Använd endast original reservdelar.
- Reparera inte produkten själv. Reparationer får endast utföras av behöriga verkstäder.

Installation 1 – 11
L = Strömförande ledare (oftast svart eller brun)
N = Nolledare (oftast blå)
PE = Eventuell skyddsledare (grön / gul)

6 Anslutning med infälld kabel **7** Anslutning med utanpåliggande kabel
OBS! Skyddsledaren ska endast vidarekopplas. Sensorn kan naturligtvis förkopplas med en strömställare. Viktigt! En förväxling av kablarna kan förstöra produkten. Produkten ska avsäkras med 10A. Dräneringshålet för kondensvatten (**10** väggmontage, **11** takmontage) måste öppnas med en 5 mm borr. Tätningspluggarna är avsedda för en nätkabel med en ytterdiameter på 5 – 9 mm.

14 Lysrör, lågenergilampor, LED-lampor med elektroniskt förkoppl.don (Observera att kapacitansen inte får överstiga ovan angivet värde) vid 230 V AC.

Funktion 9
Skymningsnivå (Leveransinställning: dagljusdrift 1.000 lux):
Den önskade aktiveringströskeln kan ställas in steglöst från ca 2 – 1.000 lux.
Ställskruven på ☼ = drift i dagsljus ca. 1.000 lux / Ställskruven på ☾ = aktivering vid skymning ca 2 lux

Vid inställning av bevakningsområdet i dagsljus måste ställskruven vara på ☼ (dagsljusdrift).

Inställning efterlystid (Leveransinställning: 5 sek):
Efterlystiden kan ställas in steglöst mellan ca 5 sek och 35 min.
Ställskruven på **–** = kortaste tiden (5 sek)
Ställskruven på **+** = längsta tiden (35 min.)
Vid inställning av bevakningsområdet rekommenderar vi att man väljer den kortaste tiden (**–**).

Justering av bevakningsområdet
“ täckskal, för att t.ex. avgränsa gångar eller angränsande tomter.

¶ Räckvidd 2 – 10 m, genom att vrida sensorlinsen 180°.

Effekt
Glöd- / halogenlampa belastning: 500 W
LED / EKG belastning: 250 W (50 st. c < 88 µF)

Driftstörningar (störning / orsak ⇨ *Åtgärd*)
Utan spänning / defekt säkring, ej inkopplad ⇨ *byt säkring, slå till spänningen. Testa med spänningsprovare.* **Ljuset tänds inte** / omgivande ljus är för starkt ⇨ *vänta tills inställd ljusnivå har underskridits eller ändra värdet* / ljuskälla trasig ⇨ *byt ljuskälla /* strömställaren frånslagen ⇨ *slå till strömställaren /* bevakningsområdet felinställt ⇨ *justera området.* **Ljuset släcks inte** / det är fortfarande för mörkt ⇨ *vänta tills det ljusnat mer eller ställ in nytt ljusvärde* / ständiga rörelser i bevakningsområdet ⇨ *justera bevakningsområdet* / på permanent drift ⇨ *seriekoppling på automatik* / WLAN apparaten befinner sig mycket nära sensorn ⇨ *Förstora avståndet mellan WLAN apparat och sensor.* **Sensorn tänder och släcker ständigt** / andra lampor stör sensorn ⇨ *flytta sensorn eller ändra bevakningsområdet.* **Sensorn tänds oönskat** / rörelse från t.ex bilar ⇨ *ändra bevakningsområdet, vrid sensorn* / / WLAN apparaten befinner sig mycket nära sensorn ⇨ *Förstora avståndet mellan WLAN apparat och sensor.* **Sensorns räckvidd förändras** / annan omgivningstemperatur ⇨ *vid kyla förkorta sensorns räckvidd, vid värme ställ den högre.*

Avfallshantering
Elapparater, tillbehör och förpackning måste lämnas in till miljövänlig återvinning.

Kasta inte elapparater i hushållssoporna!

Gäller endast EU-länder:
Enligt det gällande europeiska direktivet om uttjänta elektriska och elektroniska apparater och dess omsättning i nationell lagstiftning, måste uttjänta elapparater lämnas in till miljövänlig återvinning.

Tillverkargaranti
Tillverkargaranti STEINEL GmbH, Dieselstraße 80-84, DE-33442 Herzebrock-Clarholz, Tyskland
Alla produkter från STEINEL uppfyller högsta kvalitetsanspråk. Av den anledningen tillhandahåller vi som tillverkare dig som slutkund gärna en garanti enligt nedanstående villkor: Garantin omfattar frihet från brister, som bevisligen beror på ett material- eller tillverkningsfel och omgående meddelas oss efter att det konstaterats och inom garantitiden. Garantin gäller för samtliga STEINELprodukter
som köps och används i Tyskland, uteslutande STEINEL Professionalprodukterna. Du kan välja, om vi ska fullgöra garantin genom en gratis reparation, gratis utbyte (evtl.genom en lik- eller mervärdig, nyare modell) eller genom ett tillgodohavande. Garantitiden för den STEINEL-produkt som du köpt är **3 år** (för produkter från XLED home-serien5 år) alltid från produktens inköpsdatum. Vi åtar oss transportkostnaderna för retursändningen men inte transportriskerna.
Garantirättigheter, kostnadsfrihet
De tjänster som beskrivs här gäller utöver de lagliga garantianspråken - inklusive särskilda skyddsbestämmelser för konsumenterna - och begränsar eller ersätter inte dessa.
Att utöva sina lagliga rättigheter vid brister är kostnadsfritt.
Undantaget från garantin
Uttryckligen undantagna från denna garanti är alla utbytbara ljuskällor.
Därutöver bortfaller garantin:
– vid normal förslitning p.g.a. användning eller annan naturlig förslitning på produktdelar eller brister på STEINEL-produkten, som beror på normal förslitning p.g.a. användning eller annan naturlig förslitning,
– vid användning av produkten för ändamål den inte är avsedd för eller vid osakkunnig användning eller om bruksanvisningen ignoreras,
– om till- och ombyggnader resp. andra modifikationer på produkten genomförts egenmäktigt eller om brister kan hänföras till att tillbehörs-, kompletterings- eller
reservdelar inte är STEINEL originaldelar,
– om underhåll och skötsel av produkten inte motsvarat bruksanvisningen,
– om montering och installation inte utförts enligt installa-tionsbestämmelserna från STEINEL,
– vid transportskador eller -förluster.
Tysk lags giltighet
Tysk lagstiftning gäller och undantaget är överenskommelsen med Förenta Nationerna om avtal för den internationella varuhandeln (CISG).
Göra gällande
Om du vill ta din garanti i anspråk, så skickar du den fullständig tillsammans med originalkvittot, där köpedatum och produktbeteckning måste framgå, till din återförsäljare eller direkt till oss, Karl H Ström AB, Verktygsvägen 4, SE-55302 Jönköping. Därför rekommenderar vi att du sparar kvittot väl tills garantitiden har gått ut.

3 A N I GARANȚIA PRODUCĂTORULUI

DK DANSK

Princippet
Bevægelser tænder for lys, alarm og meget mere. For mere komfort og sikkerhed. Den indbyggede pyroelektriske infrarøde sensor registrerer den usynlige varmeudstråling fra genstande (mennesker, dyr, etc.), der bevæger sig. Den registrerede varmeudstråling omsættes elektronisk og tænder den tilsluttede forbruger. Ved forhindringer, som f.eks. mure eller glasruder, registreres der ingen varmeudstråling, hvorfor lampen ikke tændes.

Sikkerhedsanvisninger
- Ved montering skal den elledning, der skal tilsluttes, være spændingsfri. Sluk derfor for strømmen, og kontroller med en spændingstester, at ledningen er spændingsfri.
- Ved installation af apparatet er der tale om arbejde med netspænding. Det bør derfor udføres af en fagmand iht. de gældende regler. (f. eks. **DE**-VDE 0100, **AT**-ÖVE-ÖNORM E8001-1, **CH**-SEV 1000)
- Anvend kun originale reservedele
- Skil ikke selv apparatet ad. Reparationen må kun udføres på et autoriseret værksted.

Installationshenvisninger 1 – 11
L = strømførende ledning (ofte sort eller brun) / **N** = neutralleder (normalt blå) /
PE = eventuel beskyttelsesleder (grøn/gul)

6 Tilslutning med skjult ledningsmontering. **7** Tilslutning med synlig ledningsmontering
Advarsel: Beskyttelseslederen vikles gennem ved behov. I netledningen kan der naturligvis monteres en tænd- og slukkontakt. Vigtigt: Ombytning af tilslutningerne kan medføre beskadigelse af apparatet. Vær opmærksom på, at lampen skal sikres med et 10 A-beskyttelsesrelæ. Kondensvandshullet (**10** vægmontering, **11** loftmontering) skal ved behov åbnes med et 5 mm bor. Tætningspropperne er designet til et netkabel med en ydre diameter på 5 – 9 mm.

14 Lysstofpærer, energisparepærer, LED-lamper med elektronisk forkoblingsenhed (den samlede kapacitet for alle tilsluttede forkoblingsenheder er under den angivne værdi) ved 230 V AC.

Funktion 9
Skumringsindstilling (fabriksindstilling: Dagsmodus 1.000 lux):
Sensorens reaktionsværdi kan indstilles trinløst på 2 – 1.000 lux.
Justeringsskruen indstillet på ☼ = dagsmodus ca. 1.000 lux.

Justeringsskruen indstillet på ☾ = skumringsmodus ca. 2 lux.

For at indstille overvågningsområdet i dagslys skal justeringsskruen indstilles på ☼ (dagsmodus).

Tidsindstilling (fabriksindstilling: 5 sek.):
Brændetiden kan indstilles trinløst fra 5 sek. til 35 min.
Justeringsskruen indstillet på **–** = korteste tid (5 sek.)
Justeringsskruen indstillet på **+** = længste tid (35 min.)
Ved indstilling af overvågningsområdet anbefaler vi at vælge den korteste tid (**–**).

Ved hjælp af påklæbede afdækningsstykker for at afgrænse f.eks. gangstier eller nabogrunde

Rækkevidde 2 – 10 m, ved at dreje sensorens linse 180°.

Effekt
Glødelampe / halogenlampe belastning: 500 W
LED / EKG-belastning: 250 W (50 stk. c < 88 µF)

Driftsforstyrrelser (Fejl / Årsag ⇨ *Afhjælpning*)
Uden spænding / Sikring defekt, ikke tilkoblet ⇨ *Udskift sikringen, tænd for tænd-/slukkontakten, kontroller ledningen med spændingstester.* **Tænder ikke** / Det er stadig for lyst ⇨ *Vent indtil reaktionsværdien er nået eller indstil værdien på ny* / Pæren er defekt ⇨ *Udskift pæren /* Tænd- og slukkontakten er slukket ⇨ *Tænd/* Overvågningsområdet er ikke indstillet målrettet ⇨ *Juster igen.* **Slukker ikke** / Det er endnu ikke lyst nok ⇨ *Vent indtil reaktionsværdien er nået eller indstil værdien på ny* / Konstant bevægelse i overvågningsområdet ⇨ *Ændr området* / På konstant drift ⇨ *Seriekontakten på automatik* / WLAN-enhed placeret meget tæt på sensoren ⇨ *Øg afstanden mellem WLAN-enheden og sensoren.* **Tænder og slukker hele tiden** / Lampen er i overvågningsområdet ⇨ *Indstil området på ny, øg afstanden.* **Tænder uønsket** / Registrering af f.eks. biler på vejen ⇨ *Juster området, drej sensoren*/ WLAN-enhed placeret meget tæt på sensoren ⇨ *Øg afstanden mellem WLAN-enheden og sensoren.* **Rækkeviddeændring** / Andre omgivelsestemperaturer ⇨ *Ved kulde reduceres sensorens rækkevidde ved at dreje den ned, ved varme hæves sensoren.*

Bortskaffelse
Elapparater, tilbehør og emballage skal bortskaffes til miljøvenlig genvinding.

Smid ikke elapparater ud sammen med husholdningsaffaldet!

Kun for EU-lande:
I henhold til det europæiske direktiv om kasserede el- og elektronikapparater skal kasserede elapparater indsamles separat og bortskaffes til miljøvenlig genvinding.

Producentgaranti
Dette STEINEL-produkt er fremstillet med største omhu, afprøvet iht. de gældende forskrifter samt underlagt stikprøvekontrol. Steinel garanterer for upåklagelig beskaffenhed og funktion. Garantien gælder i 36 måneder fra den dag, apparatet er solgt til forbrugeren. Ved materiale- eller fabrikationsfejl ydes garantien gennem reparation eller udskiftning af mangelfulde dele efter vores valg. Der ydes ikke garanti ved skader på sliddele, ej heller ved skader eller fejl, der er opstået pga. ukorrekt behandling, vedligeholdelse eller ved brug af fremmede dele. Garantien omfatter ikke følgeskader på fremmede genstande. Der ydes kun garanti mod forevisning af bon eller kvittering (med dato og stempel). Apparatet skal være intakt og indpakket forsvarligt ligesom der skal vedlægges en kort fejlbeskrivelse, når det fremsendes til serviceværkstedet.

Service: Efter garantiperiodens udløb eller ved fejl, der ikke er dækket af garantien, kan apparatet repareres på vores værksted. Sørg for, at produktet er pakket forsvarligt ind under forsendelsen til nærmeste værksted.

3 Å R S PRODUCENT GARANTI

FI SUOMI

Toimintaperiaate
Liike kytkee valon tai jonkun muun toiminnon. Lisää käyttömukavuutta ja turvallisuutta. Laitteeseen asennettu pyrosähköinen infrapunatunnistin havaitsee liikkuvista ihmisistä, eläimistä jne. lähtevän näkymättömän lämpösäteilyn. Lämpösäteily muunnetaan elektronisesti, jolloin liitetty sähkölaite kytkeytyy. Erilaiset esteet (esim. seinä, lasiruudut) estävät lämpösäteilyn tunnistuksen, eikä valo kytkeydy.

Turvaohjeet
- Asennettavassa sähköjohdossa ei saa asennuksen yhteydessä olla jännitettä. Katkaise ensin virta ja tarkista jännitteettömyys jännitteenkoettimella.
- Laite liitetään verkkojännitteeseen. Asennus on annettava alan ammattilaisen suoritettavaksi. Voimassa olevia asennus- ja liitäntäohjeita on noudatettava.
- Käytä vain alkuperäisiä varaosia.
- Älä pura laitetta itse osiin. Ainoastaan ammattikorjaamo saa korjata laitteen.

Asennusohjeet 1 – 11
L = virtaa johtava johdin (useimmiten musta tai ruskea)
N = nollajohdin (useimmiten sininen)
PE = mahdollinen maajohdin (vihreä / keltainen)
6 Liitäntä uppoasennuksessa **7** Liitäntä pinta-asennuksessa
Huom: Pujota maajohdin tarvittaessa. Verkkojohtoon voidaan luonnollisestikin asentaa virtakytkin virran kytkemiseksi ja katkaisemiseksi. Tärkeää: väärät liitännät voivat vaurioittaa laitetta. Huomaa, että valaisin on varmistettava 10 A johdonsuojakytkimellä. Kondensiovesireikä (**10** asennus seinään, **11** asennus kattoon) on avattava tarvittaessa 5 mm poralla. Tiivistystulpat on suunniteltu verkkokaapelille, jonka ulkohalkaisija on 5 – 9 mm.

14 Loistelamput, energiansäästölamput, LED-lamput, varustettuina elektronisilla liitäntälaitteilla (kaikkien liitäntälaitteiden yhteinen kokonaiskapasitanssi alle ilmoitetun arvon), 230 V AC.

Toiminta 9
Hämäräkytkimen säätö (tehtaalla suoritettu asetus: päiväkäyttö, 1.000 luksia)
Tunnistimen portaattomasti asetettava kytkeytymiskynnys 2 – 1.000 luksia.
Säädin asetettu kohtaan ☼ = n. 1.000 luksin päivänvalokäyttö.

Säädin asetettu kohtaan ☾ = n. 2 luksin hämäräkäyttö.
Kun toiminta-alue asetetaan päivänvalossa, säädin on asetettava ☼ (päiväkäyttö) -kohtaan.

Kytkentäajan asetus (tehtaalla suoritettu asetus: 5 s) Portaattomasti asetettava kytkentäaika 5 s – 35 min.
Säädin asetettu kohtaan **–** = lyhyin mahdollinen aika (5 s)
Säädin asetettu kohtaan **+** = pisin mahdollinen aika (35 min.)
Suosittelemme valitsemaan lyhyimmän ajan toiminta-alueen asettamisen ajaksi (**–**).

Toiminta-alueen rajaaminen
“ Tarroilla, joilla voidaan rajata pois esim. jalkakäytäviä tai naapuritontteja

¶ Toimintaetäisyys 2 – 10 m, säätö kääntämällä tunnistimen linssiä 180°.

Teho
Hehkulampun / halogeenilampun kuormitus: 500 W
LED- / EKG-kuorma: 250 W (50 kpl c < 88 µF).

Toimintahäiriöt (häiriö / syy ⇨ *häiriön poisto*)
Jännite puuttuu / viallinen sulake, ei kytketty päälle ⇨ *uusi sulake, kytke verkkokatkaisin päälle, tarkista johto jännitteenkoettimella.* **Ei kytke** / ympäristössä vielä liian valoisaa ⇨ *odota, kunnes kytkeytymiskynnys on saavutettu tai aseta arvo uudelleen* / valonlähde viallinen ⇨ *vaihda valonlähde /* valo sammutettu katkaisimella ⇨ *kytke päälle /* toiminta-aluetta ei suunnattu oikein ⇨ *säädä uudelleen.* **Ei kytke pois** / ympäristössä ei vielä tarpeeksi valoisaa ⇨ *odota, kunnes kytkeytymiskynnys on saavutettu tai aseta arvo uudelleen* / jatkuva liikehdintä toiminta-alueella ⇨ *muuta aluetta* / asetettu jatkuvaan käyttöön ⇨ *aseta sarjakytkin automaattikäyttöön* / WLAN-laite sijoitettu hyvin lähelle tunnistinta ⇨ *suurenna WLAN-laitteen ja tunnistimen välistä etäisyyttä.* **Kytkee jatkuvasti PÄÄLLE/POIS** / valaisin sijaitsee toiminta-alueella ⇨ *muuta aluetta, lisää etäisyyttä.* **Kytkee ei-toivotusti** / tiellä liikkuu esimerkiksi autoja ⇨ *muuta aluetta, käännä tunnistinta alas* / WLAN-laite sijoitettu hyvin lähelle tunnistinta ⇨ *suurenna WLAN-laitteen ja tunnistimen välistä etäisyyttä.* **Toimintaetäisyyden muuttuminen** / muutos ympäristön lämpötilassa ⇨ *lyhennä tunnistimen toiminta-aluetta kylmällä kääntämällä tunnistinta alaspäin, käännä ylöspäin lämpimällä.*

Hävittäminen
Sähkölaitteet, tarvikkeet ja pakkaukset tulee toimittaa ympäristöystävälliseen kierrätykseen.

Älä heitä sähkölaitteita talousjätteiden sekaan!

Koskee vain EU-maita: Voimassa olevan eurooppalaisen sähkö- ja elektroniikkaromua koskevan direktiivin ja sen kansalliseen lainsäädäntöön saattamisen mukaisesti käyttökelvottomat sähkölaitteet on koottava erikseen ja toimitettava ympäristöystävälliseen kierrätykseen.

Valmistajan takuu
Tämä STEINEL-tuote on valmistettu huolellisesti, ja sen toiminta ja turvallisuus on testattu voimassa olevien määräysten mukaisesti. Tuotantoa valvotaan pistokokein. STEINEL myöntää takuun tuotteen moitteettomalle toiminnalle ja rakenteelle. Takuuaika on 36 kuukautta ostopäivästä alkaen. Tänä aikana STEINEL vastaa kaikista materiaali- ja valmistusvioista valintansa mukaan joko korjaamalla tai vaihtamalla vialliset osat. Takuun piiriin eivät kuulu kuluvat osat eivätkä vahingot, jotka ovat aiheutuneet väärästä huollosta tai käsittelystä tai laitteen putoamisesta. Takuu ei koske laitteen muille esineille mahdollisesti aiheuttamia vahinkoja. Viallinen laite toimitetaan yhdessä lyhyen virhekuvauksen ja ostokuitin kanssa (ostopäivämäärä ja myyjäliikkeen leima) hyvin pakattuna lähimpään huoltopisteeseen. Takuu raukeaa, jos tuotetta on avattu enemmän kuin tuotteen asentaminen vaatii.
Korjauspalvelu: Takuuajan jälkeen tai takuun piiriin kuulumattoman vian ollessa kyseessä ota yhteyttä huoltopalveluumme ja pyydä tietoja korjausmahdollisuuksista.

3 VUODEN VALMISTAJAN TAKUU

NO NORSK

Virkemåte
Bevegelse kan sørge for at både lys, alarm og mye annet tennes. Dette for å øke din komfort og sikkerhet. Den innebygde pyro-elektriske infrarød-detektoren registrerer den usynlige varmestrålingen fra mennesker, dyr o.l. som beveger seg. Denne registrerte varmestrålingen omsettes elektronisk og tenner den tilkoplede lampen. Det regi-streres ingen varmestråling gjennom hindre som f.eks. murer eller glassflater, dvs. at lampen ikke slår seg på.

Sikkerhetsmerknader
- Under montering må strømledningen som skal koples til, ikke være strømførende. Kontroller om spenningen er borte med en spenningstester.
- Under installasjon av lampen kommer man i berøring med strømnettet. Lampen skal derfor installeres av en fagperson i henhold til nasjonale installasjonsforskrifter og tilkoplingskrav. (f.eks.**DE**-VDE 0100, **AT**-ÖVE-ÖNORM E8001-1, **CH**-SEV 1000)
- Bruk kun originale reservedeler.
- Ikke ta apparatet fra hverandre på egen hånd. Reparasjonen skal kun foretas på fagverksted.

Installasjon 1 – 11
L = Strømførende ledning (som regel svart eller brun)
N = Fase (som regel blå)
PE = Eventuell jordledning (grønn / gul)
6 Tilkopling med skjult anlegg **7** Tilkopling med åpent anlegg
OBS: Ved behov kan jordledningen være ledende. Det kan selvsagt monteres en bryter på nettledningen til å slå av og på. OBS: Forveksles koplingene, kan dette føre til skader på apparatet. Vær oppmerksom på at lampen må sikres med en 10 A nettbryter. Ved behov må kondensvannhullet (**10** montering på vegg, **11** montering i tak) åpnes med et 5 mm bor. Tetningspluggene er beregnet for en nettkabel med en ytre diameter på 5 – 9 mm.
14 Lysrør, sparepærer, LED-lamper med elektronisk ballast (samlet kapasitet for alle tilkoplede elektroniske ballaster under oppgitt verdi) ved 230 V AC.

Funksjon 9
Skumringsinnstilling (Forinnstilling: dagslysdrift 1.000 Lux):
Sensoren har et trinnløst justerbart reaksjonsnivå fra 2 – 1.000 Lux.
Stillskruen på ☼ = dagslysdrift ca. 1.000 Lux.
Stillskruen på ☾ = skumringsdrift ca. 2 Lux.
Til innstilling av dekningsområdet i dagslys skal stillskruen stilles på ☼ (dagslysdrift).

Tidsinnstilling (Forinnstilling: 5 sek.): Trinnløs justerbar belysningstid fra 5 sek. til 35 min.
Stillskruen stilles på **–** = korteste tid (5 sek.) / Stillskruen stilles på **+** = lengste tid (35 min.)
Ved innstilling av dekningsområdet anbefales det å velge kortest mulig tid – .

Justering av dekningsområdet
“ Med etiketter til å dekke til, f.eks. for å utelukke gangveier eller nabotomter

¶ Rekkevidde 2 – 10 m ved å svinge sensorlinsen 180°.

Effekt
Glødelampe / halogenlampe belastning: 500 W
LED / EKG-belastning: 250 W (50 stk. c < 88 µF)

Driftsforstyrrelser (Feil / Årsak ⇨ *Tiltak*)
Uten spenning / sikring defekt, ikke slått på ⇨ *ny sikring, slå på bryteren, kontroller ledningen med en spenningstester.* **Tennes ikke** / det er ennå for lyst ⇨ *vent til reaksjonsnivået er nådd eller still inn ny verdi* / lyselementet er defekt ⇨ *skift ut lyselement /* nettbryteren er AV ⇨ *slå den på /* dekningsområdet er ikke nøyaktig innstilt ⇨ *juster på nytt.* **Slår seg ikke av** / det er ikke lyst nok i omgivelsene ⇨ *vent til reaksjonsnivået er nådd eller still inn ny verdi* / permanent bevegelse i dekningsområdet ⇨ *forandre området* / på permanent drift ⇨ *kronevenderen står på automatikk* / den trådløse enheten er plassert svært nær sensoren ⇨ *øk avstanden mellom den trådløse enheten og sensoren.* **Slår seg stadig AV/PÅ** / det er en lampe i dekningsområdet ⇨ *forandre området, øk avstanden.* **Slår seg på når den ikke skal** / registrerer f.eks. biler på veien ⇨ *forandre området, sving sensoren* / den trådløse enheten er plassert svært nær sensoren ⇨ *øk avstanden mellom den trådløse enheten og sensoren.* **Rekkeviddeforandring** / andre omgivelsestemperaturer ⇨ *ved kulde forkortes sensorrekkevidden ved å svinge sensoren, ved varme stilles den høyere.*

Avfallsbehandling
Elektriske apparater, tilbehør og emballasje må resirkuleres på en miljøvennlig måte.

Ikke kast elektriske apparater i husholdningsavfallet.

Gjelder kun EU-land:
I henhold til gjeldende europeiske retningslinjer for elektriske apparater og brukte elektriske apparater, og i samsvar med nasjonal lovgivning, skal elektriske apparater som ikke lenger kan benyttes, samles atskilt fra annet søppel og gjenvinnes på en miljøvennlig måte.

Produsentgaranti
Dette Steinel-produktet er fremstilt med største nøyaktighet. Det er prøvet mht. funksjon og sikkerhet i henhold til gjeldende forskrifter og deretter underkastet en stikkprøvekontroll. Steinel garanterer perfekt kvalitet og funksjon. Garantitiden utgjør 36 måneder, regnet fra dagen apparatet ble solgt til forbrukeren. Vi erstatter mangler som kan føres tilbake til fabrikasjonsfeil eller feil ved materialene. Garantien ytes ved reparasjon eller ved at deler med feil byttes ut etter vårt skjønn. Garantien bortfaller ved skader på slitasjedeler eller for skader og mangler som oppstår som følge av ufagmessig bruk eller vedlikehold, eller dersom fremmede har vært tatt i bruk. Følgeskader ved bruk (skader på andre gjenstander) dekkes ikke av garantien. Garantien ytes bare hvis det godt innpakkede appara-tet sendes til importøren sammen med en kort beskrivelse av problemet samt kvittering eller regning (påført kjøpsdato og forhandlers stempel). Apparatet må ikke være tatt fra hverandre.

Service: Etter garantitidens utløp, eller ved mangler som ikke dekkes av garantien, kan vårt verksted foreta reparasjoner. Vennligst pakk apparatet godt inn og send det til importøren.

3 Å R S PRODUSENT GARANTI

GR ΕΛΛΗΝΙΚΑ

Η αρχή
Διακόπτες κίνησης, φώτα, συναγερμοί και πολλά άλλα. Για την άνεσή σας, για την ασφάλειά σας. Ο ενσωματωμένος πυροηλεκτρικός ανιχνευτής υπερύθρων ανιχνεύει την αόρατη θερμική ακτινοβολία κινούμενων σωμάτων (ανθρώπων, ζώων κ.λπ.). Αυτή η ανιχνευόμενη θερμική ακτινοβολία μετατρέπεται ηλεκτρονικά και ενεργοποιεί τον συνδεδεμένο καταναλωτή. Δεν ανιχνεύεται θερμική ακτινοβολία μέσω εμποδίων, όπως τοίχοι ή υαλοπίνακες, οπότε δεν πραγματοποιείται καμία μεταγωγή.

Οδηγίες ασφαλείας
- Το ηλεκτρικό καλώδιο που πρόκειται να συνδεθεί πρέπει να είναι απενεργοποιημένο κατά τη διάρκεια της εγκατάστασης. Για το λόγο αυτό, απενεργοποιήστε πρώτα το ρεύμα και ελέγξτε ότι είναι απενεροποιημένο με τη χρήση ενός δοκιμαστή τάσης.
- Η εγκατάσταση της συσκευής περιλαμβάνει εργασίες στην τάση του δικτύου. Συνεπώς, πρέπει να εκτελείται από ειδικό σύμφωνα με τους τυποποιημένους εθνικούς κανονισμούς εγκατάστασης και τους όρους σύνδεσης. (π.χ. **DE**-VDE 0100, **AT**-ÖVE-ÖNORM E8001-1, **CH**-SEV 1000)
- Χρησιμοποιείτε μόνο γνήσια ανταλλακτικά.
- Μην αποσυναρμολογείτε τη συσκευή μόνοι σας. Οι επισκευές επιτρέπεται να πραγματοποιούνται μόνο από εξειδικευμένο συνεργείο.

Οδηγίες εγκατάστασης 1 – 11
L = Αγωγός υπό τάση (συνήθως μαύρος ή καφέ) / **N** = Ουδέτερος αγωγός (συνήθως μπλε)
PE = Οποιοσδήποτε αγωγός προστασίας (πράσινο / κίτρινο)

6 Σύνδεση με χωνευτή γραμμή τροφοδοσίας **7** Σύνδεση με επιφανειακό καλώδιο
Προσοχή: Εάν είναι απαραίτητο, περάστε τον προστατευτικό αγωγό με βρόχο. Ένας διακόπτης δικτύου για την ενεργοποίηση και απενεργοποίηση της συσκευής μπορεί φυσικά να εγκατασταθεί στο καλώδιο τροφοδοσίας δικτύου. Σημαντικό: Η ανάμειξη των συνδέσεων μπορεί να προκαλέσει βλάβη στη συσκευή. Λάβετε υπόψη ότι η λάμπα πρέπει να ασφαλιστεί με διακόπτη προστασίας 10A. (**10** Τοποθέτηση σε τοίχο **11** τοποθέτηση στην οροφή) πρέπει να ανοιχθεί με τρυπάνι 5 mm, εάν είναι απαραίτητο. Τα βύσματα στεγανοποίησης είναι σχεδιασμένα για καλώδιο τροφοδοσίας δικτύου με εξωτερική διάμετρο 5 – 9 mm.

14 Λαμπτήρες φθορισμού, λαμπτήρες εξοικονόμησης ενέργειας, λαμπτήρες LED με ηλεκτρονικό ballast (συνολική χωρητικότητα όλων των συνδεδεμένων ballasts κάτω από την καθορισμένη τιμή) σε 230 V AC.

Λειτουργία 9
Ρύθμιση λυκόφωτος (εργοστασιακή ρύθμιση: λειτουργία φωτός ημέρας 1.000 lux):
Ρύθμιση λυκόφωτος (εργοστασιακή ρύθμιση: λειτουργία φωτός ημέρας 1.000 lux):
Ρύθμιση ελέγχου ☼ = λειτουργία στο φως της ημέρας περίπου 1.000 lux.
Ρύθμιση ελέγχου ☾ = λειτουργία λυκόφωτος περίπου 2 lux.
Για να ρυθμίσετε την περιοχή ανίχνευσης στο φως της ημέρας, ρυθμίστε το χειριστήριο ρύθμισης στη θέση ☼ (λειτουργία φωτός ημέρας).

Ρύθμιση χρόνου (εργοστασιακή ρύθμιση: 5 s)
Απεριόριστα ρυθμιζόμενη διάρκεια φωτός από 5 δευτερόλεπτα έως 35 λεπτά
Ρύθμιση ρυθμιστή σε - = συντομότερος χρόνος (5 s)
Ρύθμιση ρυθμιστή σε + = μεγαλύτερος χρόνος (35 λεπτά)

Όταν ρυθμίζετε την περιοχή ανίχνευσης, συνιστούμε να επιλέγετε τον συντομότερο χρόνο -.

Ρύθμιση του εύρους ανίχνευσης
Με αυτοκόλλητα κάλυψης, π.χ. για τη σήμανση μονοπατιών ή γειτονικών ιδιοκτησιώνΕμβέλεια 2 – 10 m, με περιστροφή του φακού του αισθητήρα κατά 180°.

Ισχύς
Φορτίο λαμπτήρων πυράκτωσης / αλογόνου: 500 W
Φορτίο LED / ΗΚΓ: 250 W (50 τεμ. c < 88 µF)

Δυσλειτουργίες (βλάβη / È αιτία è αντιμετώπιση)
Καμία τάση / ελαττωματική ασφάλεια, δεν είναι ενεργοποιημένη ⇨ νέα ασφάλεια, ενεργοποιήστε τον κεντρικό διακόπτη, ελέγξτε το καλώδιο με δοκιμαστή τάσης. Δεν ανάβει / το περιβάλλον εξακολουθεί να είναι πολύ φωτεινό ⇨ περιμένετε μέχρι να επιτευχθεί το όριο απόκρισης ή επαναφέρετε την τιμή / λαμπτήρας ελαττωματικός ⇨ αντικαταστήστε τον λαμπτήρα / διακόπτης ρεύματος OFF È ανάβει / η περιοχή ανίχνευσης δεν έχει ρυθμιστεί συγκεκριμένα ⇨ επαναρυθμίστε. Δεν απενεργοποιείται / το περιβάλλον δεν είναι ακόμα αρκετά φωτεινό ⇨ περιμένετε μέχρι να επιτευχθεί το κατώφλι απόκρισης ή να επαναρυθμιστεί η τιμή / μόνιμη κίνηση στην περιοχή ανίχνευσης ⇨ αλλάξτε περιοχή / ρυθμίστε σε συνεχή λειτουργία ⇨ διακόπτης σειράς σε αυτόματη λειτουργία / η συσκευή WLAN τοποθετείται πολύ κοντά στον αισθητήρα ⇨ αυξήστε την απόσταση μεταξύ της συσκευής WLAN και του αισθητήρα. Πάντα ενεργοποιεί/απενεργοποιεί / το φωτιστικό βρίσκεται στην περιοχή ανίχνευσης ⇨ Αλλαγή περιοχής, αύξηση απόστασης. Ενεργοποιείται ανεπιθύμητα / ανίχνευση π.χ. αυτοκινήτων στο δρόμο ⇨ Αλλαγή περιοχής, περιστροφή αισθητήρα μακριά / συσκευή WLAN τοποθετημένη πολύ κοντά στον αισθητήρα ⇨ αύξηση της απόστασης μεταξύ συσκευής WLAN και αισθητήρα. Αλλαγή της εμβέλειας / διαφορετικές θερμοκρασίες ⇨ È περιβάλλοντος ⇨ Μειώστε την εμβέλεια του αισθητήρα με περιστροφή προς τα κάτω σε κρύο καιρό, αυξήστε την εμβέλεια σε ζεστό καιρό.

Διάθεση αποβλήτων
Ηλεκτρικές συσκευές, εξαρτήματα και συσκευασίες θα πρέπει να αποσύρονται με τρόπο φιλικό προς το περιβάλλον και να ανακυκλώνονται.

Δεν επιτρέπεται να πετάτε ηλεκτρικές συσκευές στα οικιακά απορρίμματα!

Μόνο για χώρες ΕΕ:
Σύμφωνα με την ισχύουσα Ευρωπαϊκή Οδηγία σχετικά με άχρηστες ηλεκτρικές και ηλεκτρονικές συσκευές και την εφαρμογή της σε εθνικό δίκαιο πρέπει οι άχρηστες πλέον ηλεκτρικές συσκευές να αποσύρονται ξεχωριστά και να οδηγούνται σε ανακύκλωση φιλική προς το περιβάλλον.

Εγγύηση κατασκευαστή
Αυτό το προϊόν STEINEL κατασκευάστηκε με μέγιστη προσοχή, ελέγχθηκε σχετικά με τη λειτουργία του και την τεχνική του ασφάλεια σύμφωνα με τους ισχύοντες κανονισμούς και κατόπιν υποβλήθηκε σε δειγματοληπτικό έλεγχο. Η εταιρία STEINEL αναλαμβάνει την εγγύηση για απρόσκοπτη κατάσταση και λειτουργία. Ο χρόνος εγγύησης ανέρχεται σε 36 μήνες και αρχίζει με την ημέρα πώλησης στον καταναλωτή. Επιδιορθώνουμε ελαττώματα, τα οποία οφείλονται σε σφάλματα υλικού ή εργοστασίου, η εγγυητική απαίτηση εκπληρώνεται με επισκευή ή αντικατάσταση ελαττωματικών εξαρτημάτων σύμφωνα με δική μας επιλογή.
Η εγγυητική απαίτηση εκπίπτει για βλάβες σε φθειρόμενα εξαρτήματα όπως επίσης για βλάβες και ελαττώματα που οφείλονται σε ακατάλληλο χειρισμό ή ακατάλληλη συντήρηση. Περαιτέρω επακόλουθες βλάβες σε ξένα αντικείμενα αποκλείονται. Η εγγύηση παρέχεται μόνο εφόσον η συσκευή αποσταλεί σε μη αποσυναρμολογημένη μορφή με σύντομη περιγραφή βλάβης, απόδειξη ταμείου ή τιμολόγιο (ημερομηνία αγοράς και σφραγίδα εμπόρου), καλά συσκευασμένη στην αρμόδια υπηρεσία σέρβις.
Σέρβις επισκευής: Για επισκευές μετά την πάροδο του χρόνου εγγύησης ή επισκευές ελαττωμάτων χωρίς εγγυητική απαίτηση απευθυνθείτε στο πλησιέστερο σέρβις για να πληροφορηθείτε τη δυνατότητα επισκευής.

3 Ε Τ Η ΚΑΤΑΣΚΕΥΑΣΤΗ ΕΓΓΥΗΣΗ

TR TÜRKÇE

Fonksiyonel ilke
Hareket anahtarları ışıklar, alarmlar ve çok daha fazlası. Konforunuz için, güvenliğiniz için. Dahili piro-elektrikli kızılötesi dedektör, hareket eden cisimlerin (insanlar, hayvanlar vb.) görünmez ısı radyasyonunu algılar. Algılanan bu ısı radyasyonu elektronik olarak dönüştürülür ve bağlı tüketiciyi değiştirir. Duvarlar veya cam bölmeler gibi engellerden ısı radyasyonu algılanmaz, bu nedenle anahtarlama gerçekleşmez.

Güvenlik Bilgileri
- Bağlanacak elektrik kablosunun kurulum sırasında enerjisinin kesilmesi gerekir. Bu nedenle, önce gücü kapatın ve bir voltaj test cihazı kullanarak enerjisiz olup olmadığını kontrol edin.
- Cihazın kurulumu şebeke gerilimi üzerinde çalışmayı içerir. Bu nedenle, standart ulusal kurulum yönetmeliklerine ve bağlantı koşullarına uygun olarak bir uzman tarafından gerçekleştirilmelidir. (örneğin **DE**-VDE 0100, **AT**-ÖVE-ÖNORM E8001-1, **CH**-SEV 1000)
- Sadece orijinal yedek parçalar kullanın.
- Cihazı kendiniz sökmeyin. Onarımlar yalnızca uzman bir atölye tarafından gerçekleştirilebilir.

Kurulum talimatları 1 – 11
L = Canlı iletken (genellikle siyah veya kahverengi)
N = Nötr iletken (genellikle mavi)
PE = muhtemel koruyucu (toprak hatt›) iletken (yeflil / sar›)
6 Sıva altı besleme hattı ile bağlantı **7** Yüzeye monte kablo ile bağlantı

Dikkat: Gerekirse koruyucu iletkeni ilmekleyin. Cihazın açılması ve kapatılması için bir şebeke şalteri elbette şebeke besleme kablosuna takılabilir. Önemli: Bağlantıların karıştırılması cihaza zarar verebilir. Lütfen ışığın 10A'lik bir devre kesici ile sigortalanması gerektiğini unutmayın. Yoğuşma deliği (**10** duvar montajı, **11** tavan montajı) gerekirse 5 mm'lik bir matkapla açılmalıdır. Sızdırmazlık tapaları, dış çapı 5 – 9 mm olan bir şebeke besleme kablosu için tasarlanmıştır.

14 Floresan lambalar, enerji tasarruflu lambalar, elektronik balastlı LED lambalar (bağlı tüm balastların toplam kapasitesi belirtilen değerin altında) 230 V AC'de.

Fonksiyon 9
Alacakaranlık ayarı (fabrika ayarı: gün ışığı modu 1.000 lüks):
Sensörün 2 – 1.000 lüks arasında kademesiz olarak ayarlanabilen tepki eşiği.
Ayar düğmesi ☼ konumunda = Gün ışığında çalışma yaklaşık 1.000 lüks.
Ayar düğmesi ☾ konumunda = Dämmerungsbetrieb ca. 2 Lux.
Algılama alanını gün ışığında ayarlamak için ayar kontrolünü (gün ışığı modu) olarak ayarlayın.
Zaman ayarı (fabrika ayarı: 5 s): Kademesiz olarak 5 sn'den 35 dakikaya kadar ayarlanabilir ışık süresi
Ayar düğmesi – konumunda = en k›sa süre (5 sn.)
Ayar düğmesi + konumunda = en uzun süre (35 dak.)
Algılama alanını ayarlarken, en kısa süreyi seçmenizi öneririz -.
Algılama aralığının ayarlanması
Maskeleme çıkartmaları ile, örneğin yaya yollarını veya komşu mülkleri işaretlemek için.
Sensör lensini 180° döndürerek 2 – 10 m aralığında.

Güç
Akkor / halojen lamba yükü: 500 W
LED / EKG yükü: 250 W (50 adet c < 88 µF)

Arızalar (arıza / neden ⇨ çözüm)
Voltaj yok / sigorta arızalı, açılmamış ⇨ yeni sigorta, şebeke şalterini açın, kabloyu voltaj test cihazı ile kontrol edin. Açılmıyor / çevre hala çok parlak ⇨ tepki eşiğine ulaşılana veya değer sıfırlanana kadar bekleyin / ampul arızalı ⇨ ampulü değiştirin / güç anahtarı KAPALI ⇨ açın / algılama alanı özel olarak ayarlanmamış ⇨ yeniden ayarlayın. Kapanmıyor / çevre henüz yeterince parlak değil ⇨ tepki eşiğine ulaşılana veya değer sıfırlanana kadar bekleyin / algılama alanında kalıcı hareket ⇨ alanı değiştirin / sürekli çalışmaya ayarlayın ⇨ seri anahtarı otomatik / WLAN cihazı sensöre çok yakın konumlandırılmış ⇨ WLAN cihazı ile sensör arasındaki mesafeyi artırın. Her zaman AÇIK/KAPALI / armatür algılama alanında ⇨ Aralığı değiştirin, mesafeyi artırın. İstenmeyen şekilde açılıyor / örneğin yoldaki arabaların algılanması ⇨ Menzili değiştirin, sensörü uzaklaştırın / WLAN cihazı sensöre çok yakın konumlandırılmış ⇨ WLAN cihazı ile sensör arasındaki mesafeyi artırın. Menzilde değişiklik / farklı ortam sıcaklıkları ⇨ Soğuk havalarda sensörü aşağı çevirerek menzili kısaltın, sıcak havalarda menzili artırın.

Tasfiye
Elektrikli cihazlar, aksesuar ve ambalajlar, çevre dostu bir dönüşüme gönderilmelidir.

Elektrikli cihazları evsel atıkların içine atmayın!

Sadece AB ülkeleri için:
Atık Elektrikli ve Elektronik Cihazlar Avrupa yönergesine ve bunun dönüştüğü ulusal yasaya göre, artık kullanılamayacak haldeki elektrikli cihazların ayrı toplanıp çevre dostu geri dönüşüm için gönderilmesi zorunludur.

Üretici garantisi
Bu STEINEL ürünü, büyük bir itinayla üretilmiş, fonksiyon ve güvenlik kontrolleri geçerli talimatlar uyarınca yapılmış ve ardından bir numune kontrolüne tabi tutulmuştur. STEINEL, kusursuz nitelik ve fonksiyon garantisi vermektedir. Garanti süresi 36 ay olup, kullanıcıya satış tarihi itibariyle başlar. Malzeme ve fabrikasyon hatalardan kaynaklanan kusurlar tarafımızca giderilmektedir; garanti hizmeti, tercihimize bağlı olarak kusurlu parçaların onarımı veya değişimi şeklinde gerçekleşir. Garanti hizmeti, aşınma parçalarındaki hasarları, usulüne aykırı uygulama veya bakım sonucunda meydana gelen hasar ve kusurları kapsamaz. Yabancı cisimlere yansıyan dolaylı zararlar, garanti kapsamı dışındadır. Garanti yükümlülüğü ancak, cihazın açılmamış halde kısa hata açıklaması, kasa fişi veya faturasıyla (satış tarihi ve satıcı kaşesi) birlikte, tam ambalajlanmış şekilde ilgili servis istasyonuna gönderilmesi durumunda geçerlidir.
Onarım servisi: Garanti süresinin dolması veya garanti kapsamına girmeyen kusurlar halinde, onarım olanağı konusunda lütfen en yakın servis istasyonuna danışınız.

3 Y I L ÜRETİCİ GARANTİSİ

HU MAGYAR

Működési elv
A mozgás bekapcsolja a világítást, a riasztót és sok minden mást. Az Ön kényelme és biztonsága érdekében. A beépített pyro-elektromos infravörös érzékelő felfogja a mozgó testek (emberek, állatok stb.) láthatatlan hősugárzását. A berendezés a felfogott hősugárzást elektronikus jellé alakítja, és ennek segítségével kapcsolja be a csatlakoztatott fogyasztót. Akadályokon (pl. falon vagy ablaküvegen) keresztül a hősugárzás nem érzékelhető, ezért a fényszóró sem kapcsolódik be.

Biztonsági tudnivalók
- Szereléskor a csatlakoztatni kívánt vezetéknek feszültségmentesnek kell lennie. Ezért a szerelés megkezdése előtt kapcsolja le az áramot, és feszültség-ellenőrző segítségével ellenőrizze a feszültségmentességet!
- A berendezés felszerelésekor hálózati feszültséggel dolgozik. Ezeket a munkákat ezért szakember által, az adott ország szerelési és csatlakoztatási előírásainak megfelelően kell végrehajtani. (például: **DE**-VDE 0100, **AT**-ÖVE-ÖNORM E8001-1, **CH**-SEV 1000)
- Csak eredeti alkatrészeket használjon!
- Ne szerelje szét a berendezést! Javítását csak szakszerviz végezheti.

Felszerelési tudnivalók 1 – 11
L = fázisvezeték (többnyire fekete vagy barna) / **N** = nulla vezeték (többnyire kék)
PE = esetleges védőföldelés (zöld/sárga)

6 Csatlakoztatás vakolat alatti vezetékezéshez **7** Csatlakoztatás vakolat feletti vezetékezéshez

Figyelem: A védőföldelés vezetékét szükség esetén vágja át. A hálózati vezetékben magától értetődően elhelyezhető egy hálózati kapcsoló a berendezés be- és kikapcsolásához. Fontos: A csatlakozók felcserélése a berendezés károsodásához vezethet. Kérjük, vegye figyelembe, hogy a lámpát egy 10 A-es vezetékvédő megszakítóval biztosítani kell! A kondenzvíz-nyílást (**10** falra szerelve, **11** plafonra szerelve) szükség esetén egy 5 mm-es fúróval fúrja át. A tömítődugókat 5 – 9 mm külső átmérőjű hálózati tápkábelhez tervezték.

14 Fénycsövek, elektronikus előtétek (a csatlakoztatott előtétek összkapacitása a megadott érték alatti kell legyen) 230 V-nál.

Funkciók 9
Alkonykapcsoló-beállítás (gyári beállítás: nappali üzem, 1.000 lux):
Az érzékelő érzékelési küszöbe fokozatmentesen állítható 2 – 1.000 lux között.
A szabályzót a ☼ -ra állítva = nappali üzem, kb. 1.000 luxnál.
A szabályzót a ☾ -ra állítva = alkony-üzemmód, kb. 2 luxnál.
Az érzékelési tartomány beállításánál nappali fénynél a szabályzó gombot állítsa a ☼ -ra (nappali üzemmód).
Időbeállítás (gyári beállítás: 5 mp.):
A világítási idő fokozatmentesen állítható 5 mp-től 35 percig.
A szabályzót a **–** -ra állítva = a legrövidebb idő (5 másodperc)
A szabályzót a **+** -ra állítva = a leghosszabb idő (35 perc)
Az érzékelési tartomány beállításakor ajánlott a legrövidebb időt beállítani (**–**).
Az érzékelési tartomány beállítása
Felragasztható takarásokkal, gyalogutak vagy a szomszédos telek kitakarásához.
Hatótávolság 2 – 10 m, az érzékelőlencse döntésével 180° – ban.

Teljesítmény
Izzólámpa / halogén lámpa terhelése: 500 W
LED / EVG terhelés: 250 W (50 db c < 88 µF)

Üzemzavarok (Üzemzavar / Ok ⇨ *Megoldás*)
Nincs feszültség / Kiégett a biztosíték, nincs bekapcsolva ⇨ *Új biztosíték, kapcsolja be a hálózati kapcsolót, ellenőrizze a vezetéket feszültségellenőrzővel.* **Nem kapcsol be** / A környezet még túl világos ⇨ *Várjon, amíg a fényerő eléri az érzékenységi küszöböt, vagy állítsa be újra az értéket* / A világítótest kiégett ⇨ *Cserélje ki a világítótestet /* A hálózati kapcsoló KI van kapcsolva ⇨ *Kapcsolja be /* Az érzékelési tartomány nincs célzottan beállítva ⇨ *Állítsa be újra.* **Nem kapcsol ki** / A környezet még nem elég világos ⇨ *Várjon, amíg a fényerő eléri az érzékenységi küszöböt, vagy állítsa be újra az értéket* / Folyamatos mozgás az érzékelési tartományban ⇨ *Módosítsa az érzékelési tartományt* / Tartós üzemre van álltva ⇨ *Kapcsolja automatára* / Helyezze a WLAN készüléket nagyon közel az érzékelőhöz ⇨ *Növelje a WLAN készülék és az érzékelő közötti távolságot.* **Folyamatosan KI/BE kapcsol** / Egy lámpa található az érzékelési tartományban

⇨ *Állítsa át az érzékenységi tartományt, növelje a távolságot.* **Szükségtelenül bekapcsol** / Érzékeli pl. az úton elhaladó autókat ⇨ *Módosítsa az érzékelési tartományt, az érzékelőt hajtsa le* / Helyezze a WLAN készüléket nagyon közel az érzékelőhöz ⇨ *Növelje a WLAN készülék és az érzékelő közötti távolságot.*

Hatótávolság-változás / Eltérő környezeti hőmérsékletek ⇨ *Hideg esetén az érzékelő hatótávolságát annak lehajtásával csökkentse, melegben állítsa magasabbra.*

Ártalmatlanítás
Gondoskodjon az elektromos készülékek, a tartozékok és a csomagolás környezetbarát újra hasznosításáról.

Ne dobjon elektromos készülékeket a háztartási szemétbe!

Csak az EU-országok esetében:
Az elektromos és elektronikus berendezések hulAz elektromos és elektronikus berendezések hulladékainak kezelésére vonatkozó hatályos európai irányelvek, és azok végrehajtásáról szóló nemzeti rendelkezések szerint a már nem használható elektromos készülékeket külön kell gyűjteni, és környezetbarát újrahasznosításukról gondoskodni.

Gyári garancia
Ezt a Steinel terméket a legnagyobb gondossággal készítettük, működését és biztonságát az érvényes előírásoknak megfelelően ellenőriztük majd szúrópróbás ellenőrzésnek vetettük alá. Steinel garanciát vállal a kifogástalan minőségre és működésre. A garancia ideje 36 hónap, ami a vásárlás napján kezdődik. Minden olyan hibát kijavítunk, ami anyag- vagy gyártási hibára vezethető vissza. A garancia teljesítésének módja lehet a hibás rész javítása vagy cseréje. A garancia nem érvényes a kopó- fogyó alkatrészekre, valamint a szakszerűtlen kezelés vagy karbantartás, illetve a nem eredeti alkatrészek miatt keletkezett károkra. Más tárgyakra következményként átterjedő károk a garanciából ki vannak zárva. A garanciát csak akkor vállaljuk, ha a készüléket szétszereletlen állapotban, a hiba rövid leírásával, pénztárbizonylattal vagy számlával (vétel időpontjával, kereskedő pecsétjével) együtt, szakszerűen becsomagolva az illetékes szervizállomásra beküldték.

Szerviz: A garanciaidő eltelte után, vagy nem garanciás esetekben gyári szervizünk elvégzi a javításokat. Kérjük, hogy a terméket szakszerűen becsomagolva küldje a legközelebbi szervizbe.

3 ÉV GYÁRTÓI GARANCIA

CZ ČESKY

Princip činnosti
Pohyb zapíná světlo, výstražný systém a řadu dalších zařízení. Pro vaše pohodlí, pro vaši bezpečnost. Vestavěný pyroelektrický infračervený detektor zaznamená neviditelné tepelné záření vydávané pohybujícími se těly (osob, zvířat atp.). Takto zaznamenané tepelné záření je pak elektronicky převáděno na signál, který zapíná připojený spotřebič. Tepelné záření neprochází překážkami, jakými jsou například zdi nebo skleněné tabule, a v těchto případech tedy k zapnutí nedochází.

Bezpečnostní pokyny
- Připojované elektrické vedení nesmí být během montáže pod napětím. Proto je nejprve třeba vypnout proud a poté pomocí zkoušečky napětí zkontrolovat, zda je vedení bez napětí.
- Při instalaci přístroje se jedná o práci na síťovém napětí. Musí proto být provedena odborně podle obvyklých předpisů pro instalaci elektrických zařízení a podmínek jejich připojení dle ČSN. (např. **DE**-VDE 0100, **AT**-ÖVE-ÖNORM E8001-1, **CH**-SEV 1000)
- Používejte jen originální náhradní díly.
- Přístroj sami nedemontujte. Opravu může provést jen odborný servis.

Pokyny k instalaci 1 – 11
L = fázový vodič (většinou černý nebo hnědý)
N = neutrální vodič (většinou modrý) /
PE = případný ochranný vodič (zelenožlutý)
6 Připojení s přívodním vedením pod omítku **7** Připojení s přívodním vedením na omítku
Pozor: Ochranný vodič může být v případě potřeby zapojen do smyčky. V přívodním síťovém vedení může být samozřejmě zařazen běžný síťový vypínač. Důležité: Záměna přívodů může mít za následek poškození přístroje. Mějte prosím na paměti, že světlo musí být zajištěno jističem vedení o hodnotě 10 A. Otvor pro kondenzovanou vodu (**10** montáž na stěnu, **11** montáž na strop) musí být v případě potřeby zhotoven vrtákem 5 mm. Těsnicí zátky jsou určeny pro síťový kabel o vnějším průměru 5 – 9 mm.

14 Zářivky, úsporné žárovky, LED lampy s elektronickým předřadným zařízením (celková kapacita všech připojených předřadných přístrojů pod uvedenou hodnotou) při 230 V AC.

Funkce 9
Soumrakové nastavení (nastavení z výroby: provoz za denního světla 1.000 lx):
Práh citlivosti senzoru je možno nastavovat plynule v rozmezí od 2 do 1.000 lx.
Otočný regulátor nastavený na ☼ = provoz za denního světla, tedy asi 1.000 lx.
Otočný regulátor nastavený na ☾ = soumrakový provoz, tedy asi 2 lx.

K nastavení oblasti záchytu za denního světla je třeba nastavit otočný regulátor na ☼ (provoz za denního světla).

Časové nastavení (nastavení z výroby: 5 s):
Doba, po kterou má lampa svítit, je plynule nastavitelná v rozmezí 5 s až 35 min.
Otočný regulátor nastavený na **–** = nejkratší čas (5 s)
Otočný regulátor nastavený na **+** = nejdelší čas (35 min.)
Při nastavování oblasti záchytu se doporučuje zvolit nejkratší dobu **–**.

Nastavení oblasti záchytu
Krycí nálepkou, aby byly vymezeny např. pěšiny nebo sousední pozemky
Dosah 2 – 10 m, otočením senzorové čočky o 180°.

Výkon
Zatížení žárovky / halogenu: 500 W
Zatížení LED / EVG: 250W (50 ks c < 88 µF)

Provozní poruchy (porucha / příčina ⇨ *náprava***)**
Bez napětí / defektní pojistka, síťový vypínač není zapnutý ⇨ *nová pojistka, zapněte síťový vypínač, zkoušečkou napětí zkontrolujte výkon.* **Nezapíná** / velká intenzita světla v okolí ⇨ *počkejte, až bude dosaženo prahu citlivosti nebo nastavte novou hodnotu* / žárovka defektní ⇨ *vyměňte žárovku /* síťový vypínač ⇨ *zapněte /* oblast záchytu není cíleně nastavena ⇨ *znovu nastavte.* **Nevypíná** / nízká intenzita světla v okolí ⇨ *počkejte, až bude dosaženo prahu citlivosti nebo nastavte novou hodnotu* / trvalý pohyb v oblasti záchytu ⇨ *změňte oblast* / na trvalý provoz ⇨ *sériový spínač na automatický provoz* / zařízení WLAN umístit velmi blízko senzoru ⇨ *zvětšit vzdálenost mezi zařízením WLAN a senzorem.* **Střídavě zapíná/vypíná** / svítidlo se nenachází v oblasti záchytu ⇨ *seřiďte oblast, zvětšete vzdálenost.* **Zapíná v nevhodnou dobu** / zaznamenává např. pohyb aut na ulici ⇨ *seřiďte oblast, senzor odkloňte* / zařízení WLAN umístit velmi blízko senzoru ⇨ *zvětšit vzdálenost mezi zařízením WLAN a senzorem.* **Změna dosahu** / jiné podmínky prostředí ⇨ *při chladném počasí snižte dosah senzoru odkloněním, při teplém počasí zvětšete dosah senzoru.*

Likvidace
Elektrická zařízení, příslušenství a obaly by měly být odvezeny k ekologickému opětovnému zhodnocení.

Nevyhazujte elektrická zařízení do domovního odpadu!

Jen pro země EU: V souladu s platnou evropskou směrnicí o odpadních elektrických a elektronických zařízeních a jejím převedení do národního práva musí být nepoužitelná elektrická zařízení separována a odevzdána k ekologickému opětovnému zhodnocení.

Záruka výrobce
Tento výrobek firmy Steinel je vyráběn s maximální pozorností věnovanou jeho funkčnosti a bezpečnosti, které byly vyzkoušeny podle platných předpisů, přičemž se výrobek rovněž podrobil namátkové výstupní kontrole. Firma Steinel přebírá záruku za bezvadné provedení a funkčnost. Záruka se poskytuje v délce 36 měsíců a začíná dnem prodeje výrobku spotřebiteli. Odstraněny budou nedostatky zapříčiněné vadným materiálem nebo výrobními vadami, přičemž záruka spočívá v opravě nebo výměně vadných částí podle našeho rozhodnutí. Záruka se nevztahuje na škody na dílech podléhajících opotřebení rovněž i na škody a nedostatky zapříčiněné nesprávným zacházením, údržbou anebo použitím cizích dílů. Uplatňování dalších nároků následných škod na cizích věcech je vyloučeno. Záruka bude uznána jen tehdy, bude-li nedemontovaný přístroj s krátkým popisem závady, pokladní stvrzenkou nebo fakturou (datum prodeje a razítko prodejny), dobře zabalen a poslán na adresu příslušného servisu.
Servis: Naše servisní opravny provádějí rovněž opravy po uplynutí záruční doby nebo opravy závad, na které se záruka nevztahuje. Dobře zabalený výrobek zašlete, prosím, i v tomto případě nejbližšímu servisnímu středisku.

3 LETÁ ZÁRUKA VÝROBCE

SK SLOVENSKY

Princíp
Pohyb zapne svetlo, spustí alarm a mnoho iného. Pre vaše pohodlie, pre vašu bezpečnosť. Zabudovaný pyroelektrický infračervený detektor sníma neviditeľné tepelné žiarenie pohybujúcich sa telies (ľudí, zvierat atď.). Takto zachytené tepelné žiarenie sa elektronicky prevedie a zapne pripojený spotrebič. Cez prekážky, ako sú napr. múry alebo sklenené tabule, sa tepelné žiarenie nezaznamenáva a nedochádza teda ani k spínaniu.

Bezpečnostné pokyny
- Pri montáži musí byť pripájané elektrické vedenie bez napätia. Preto je potrebné najskôr vypnúť elektrický prúd a skontrolovať beznapäťovosť pomocou skúšačky napätia.
- Pri inštalácii senzora ide o prácu na elektrickom napätí. Musí ju preto vykonať osoba s príslušnou elektrotechnickou kvalifikáciou v súlade s národnými inštalačnými predpismi a pripájacími podmienkami. (napr. **DE**-VDE 0100, **AT**-ÖVE-ÖNORM E8001-1, **CH**-SEV 1000)
- Používajte len originálne náhradné diely.
- Nesnažte sa prístroj rozmontovať sami. Opravy môže vykonávať len autorizovaný servis.

Pokyny pre inštaláciu 1 – 11
L = fázový vodič (zväčša čierny alebo hnedý)
N = nulový vodič (zväčša modrý)
PE = prípadný ochranný vodič (zeleno-žltý)

6 Prípojka s prívodom pod omietkou **7** Prípojka s prívodom na omietke

Pozor: V prípade potreby prebrúste ochranný vodič. Na prívodnom vedení je, samozrejme, možné nainštalovať sieťový spínač na zapínanie a vypínanie. Dôležité: Zámena vodičov môže viesť k poškodeniu senzora. Dbajte na to, že svietidlo musí byť istené 10 A ističom vedenia. Otvor pre vodný kondenzát (**10** montáž na stenu, **11** montáž na strop) je nevyhnutné v prípade potreby spriechodniť pomocou 5 mm vrtáka. Tesniace zátky sú určené pre sieťový kábel s vonkajším priemerom 5 – 9 mm.

14 Žiarivkové svietidlá, energeticky úsporné žiarovky, LED svietidlá s elektronickým predradeným prístrojom (celková kapacita všetkých pripojených predradených prístrojov pod uvedenou hodnotou) pri 230 V AC.

Funkcia 9
Nastavenie stmievania (nastavenie z výroby: prevádzka pri dennom svetle 1.000 lx):
Plynulo nastaviteľný prah citlivosti senzora 2 – 1.000 lx.
Regulátor v polohe ☼ = prevádzka pri dennom svetle cca 1.000 lx.
Regulátor v polohe ☾ = prevádzka za súmraku cca 2 lx.

Pre nastavenie oblasti snímania pri dennom svetle je potrebné regulátor prepnúť do polohy ☼ (prevádzka pri dennom svetle).

Nastavenie času (nastavenie z výroby: 5 s): Plynulo nastaviteľná doba svietenia od 5 s do 35 min.
Regulátor nastavený na **–** = najkratší čas (5 s)
Regulátor nastavený na **+** = najdlhší čas (35 min.)
Pri nastavovaní oblasti snímania sa odporúča zvoliť najkratší čas **–**.

Nastavenie oblasti snímania
“ Prostredníctvom krycej nálepky, aby sa ohraničili napr. chodníky, alebo susediace pozemky

¶ Dosah 2 – 10 m, prostredníctvom otočenia senzorovej šošovky o 180°.

Výkon
Záťaž žiarovky / halogénovej žiarovky: 500 W
Zaťaženie LED / EVG: 250 W (50 ks c < 88 µF)

Prevádzkové poruchy (Porucha / Príčina ⇨ *Možnosť odstránenia*)
Chýba napätie / poistka je chybná, senzor nie je zapnutý ⇨ *vymeniť poistku, zapnúť sieťový vypínač, skontrolovať vedenie pomocou skúšačky napätia.* **Senzor nezapína** / okolie je ešte príliš svetlé ⇨ *čakať, kým sa dosiahne prah citlivosti alebo hodnotu nastaviť nanovo* / chybný svetelný zdroj ⇨ *vymeniť svetelný zdroj /* sieťový vypínač je vypnutý ⇨ *zapnúť /* oblasť snímania nie je cielene nastavená ⇨ *nastaviť nanovo.* **Senzor nevypína** / okolie nie je ešte dostatočne svetlé ⇨ *čakať, kým sa dosiahne prah citlivosti alebo hodnotu nastaviť nanovo* / nepretržitý pohyb v oblasti snímania ⇨ *zmeniť oblasť snímania* / senzor je nastavený na režim trvalého svietenia ⇨ *prepnúť sériový spínač na automatiku* / WiFi prístroj umiestnený veľmi blízko senzora ⇨ *zväčšiť vzdialenosť medzi WiFi prístrojom a senzorom.* **Senzor vždy zapne/vypne** / svietidlo sa nachádza v oblasti snímania ⇨ *prestaviť oblasť snímania, zväčšiť vzdialenosť.* **Senzor nežiaduco zapína** / dochádza k snímaniu napr. áut na ceste ⇨ *prestaviť oblasť snímania, odkloniť senzor* / WiFi prístroj umiestnený veľmi blízko senzora ⇨ *zväčšiť vzdialenosť medzi WiFi prístrojom a senzorom.* **Zmena dosahu** / iné teploty prostredia ⇨ *pri nízkych teplotách skrátiť dosah senzora sklopením nadol, pri vysokých teplotách vyklopiť nahor.*

Zneškodnenie
Elektrické zariadenia, príslušenstvo a obaly odovzdajte na ekologickú recykláciu.
Elektrické zariadenia nevyhadzuje do komunálneho odpadu!

Iba pre krajiny EÚ: Podľa platnej európskej smernice o odpade z elektrických a elektronických zariadení a jej implementácie do národnej legislatívy sa musia nepoužívané elektrické a elektronické zariadenia zbierať separovane a odovzdať na ekologickú recykláciu.

Záruka výrobcu
Tento výrobok Steinel bol vyrobený s maximálnou dôslednosťou, skontrolovaný z hľadiska funkčnosti a bezpečnosti podľa platných predpisov a následne podrobený náhodnej kontrole. Spoločnosť Steinel ručí za bezchybný stav a funkčnosť výrobku. Záručná doba je 36 mesiacov a začína plynúť dňom predaja spotrebiteľovi. Odstránime všetky nedostatky, ktoré sa zakladajú na chybe materiálu alebo výroby, záručné plnenie sa uskutočňuje formou opravy alebo výmeny chybných dielov podľa nášho uváženia. Záruka sa nevzťahuje na poškodenie opotrebiteľných dielov ani na škody a nedostatky vzniknuté neodbornou manipuláciou, údržbou alebo použitím cudzích dielov. Ďalšie následné škody na cudzích veciach sú zo záruky vylúčené. Záruka sa poskytne iba vtedy, ak sa nerozobraný prístroj s krátkym popisom chyby, účtenkou alebo faktúrou (dátum kúpy a pečiatka predajcu) dobre zabalený zašle na príslušnú servisnú stanicu.
Servis: Po uplynutí záručnej doby alebo pri poškodeniach bez nároku na záruku vykonáva opravy náš výrobný servis. Pošlite, prosím, dobre zabalený výrobok na adresu najbližšieho servisu.

3 ROKY ZÁRUKA VÝROBCU

PL POLSKI

Zasada działania
Dla Twojego komfortu i bezpieczeństwa, na skutek ruchu, włącza się światło, alarm, a także i inne urządzenia. Wbudowany piroelektryczny czujnik na podczerwień odbiera niewidzialne promieniowanie cieplne, emitowane przez poruszające się ciała (ludzi, zwierząt itp.). Zarejestrowane w ten sposób promieniowanie cieplne przetwarzane jest elektronicznie i włącza podłączony odbiornik energii. Przeszkody, jak np.: mury lub szyby szklane nie pozwalają na wykrycie promieniowania cieplnego, a zatem nie następuje włączenie lampy.

Wskazówki dotyczące bezpieczeństwa
- Przewód zasilający, który należy podłączyć przy montażu nie może być pod napięciem. Dlatego najpierw należy wyłączyć prąd i sprawdzić brak napięcia przy pomocy próbnika napięcia.
- Podczas instalacji opisywanego urządzenia mamy do czynienia z pracą wykonywaną pod napięciem sieciowym. Powinien ją wykonać specjalista, zgodnie z obowiązującymi w danym kraju przepisami dotyczącymi instalacji i podłączania do zasilania elektrycznego. (np.: **DE**-VDE 0100, **AT**-ÖVE-ÖNORM E8001-1, **CH**-SEV 1000)
- Stosować tylko oryginalne części zamienne.
- Nie wolno rozkładać urządzenia na części. Naprawę może wykonywać jedynie punkt serwisowy.

Wskazówki instalacyjne 1 – 11
L = przewód prądowy (najczęściej czarny lub brązowy)
N = przewód zerowy (najczęściej niebieski)
PE = przewód ochronny (o ile jest) (zielono-żółty)

6 przyłącze przewodu podtynkowego **7** przyłącze przewodu natynkowego

UWAGA: W razie potrzeby przeszlifować przewód ochronny. W przewodzie zasilającym można oczywiście zainstalować wyłącznik sieciowy do ręcznego włączania/wyłączania. Ważne: Pomylenie zacisków może spowodować uszkodzenie urządzenia. Prosimy pamiętać, iż lampę należy zabezpieczyć wyłącznikiem ochronnym o mocy 10 A. Otwór odpływowy skroplin (**10** montaż na ścianie, **11** montaż na suficie) należy w razie potrzeby przewiercić wiertłem o średnicy 5 mm. Wtyki uszczelniające są przeznaczone do kabli zasilających o średnicy zewnętrznej od 5 do 9 mm.

14 Świetlówki, żarówki energooszczędne, lampy LED z elektronicznym urządzeniem stabilizacyjno-zapłonowym (łączna pojemność wszystkich połączonych urządzeń stabilizacyjno-zapłonowych poniżej podanej wartości) przy 230 V AC.

Działanie 9
Ustawianie progu czułości zmierzchowej (Ustawienie fabryczne: praca przy świetle dziennym 1.000 luksów):
Płynnie ustawiany próg czułości czujnika w zakresie 2 – 1.000 luksów.
Pokrętło regulacyjne ustawione na ☼ = praca przy świetle dziennym ok. 1.000 luksów.
Pokrętło regulacyjne ustawione na ☾ = praca o zmierzchu ok. 2 luksy.

Podczas ustawiania zasięgu czujnika przy świetle dziennym należy ustawić pokrętło regulacyjne na ☼ (dzienny tryb pracy).

Ustawianie czasu (Ustawienie fabryczne: 5 s):
Płynnie ustawiany czas świecenia lampy w zakresie od 5 s do 35 min.
Pokrętło regulacyjne ustawione na znaku **–** = najkrótszy czas (5 s)
Pokrętło regulacyjne ustawione na znaku **+** = najdłuższy czas (35 min.)
Podczas ustawiania zasięgu czujnika zalecamy ustawienie najkrótszego czasu świecenia **–**.

Nastawianie obszaru wykrywania
Poprzez naklejki kryjące, aby np. odgraniczyć nieruchomości sąsiadujące
Zakres: 2 – 10m, poprzez ruch wahadłowy przesłony czujnika o 180°.

Moc
Obciążenie lampy żarowej / halogenowej: 500 W
Obciążenie LED / EVG: 250 W (50 szt. c < 88 µF)

Zakłócenia w pracy (Usterka / Przyczyna ⇨ *Usuwanie***)**
Brak napięcia / przepalony bezpiecznik, nie włączony wyłącznik sieciowy ⇨ *założyć nowy bezpiecznik, włączyć wyłącznik sieciowy, sprawdzić przewód próbnikiem napięcia.* **Nie włącza się** / otoczenie jest jeszcze za jasne ⇨ *zaczekać aż zostanie osiągnięty próg czułości albo ustawić na nowo* / uszkodzona żarówka ⇨ *wymienić żarówkę /* wyłączony wyłącznik sieciowy ⇨ *włączyć /* niedokładnie ustawiony obszar wykrywania czujnika ⇨ *wyregulować na nowo.* **Nie wyłącza się** / otoczenie nie jest jeszcze wystarczająco jasne ⇨ *zaczekać aż zostanie osiągnięty próg czułości albo ustawić na nowo* / w obszarze wykrywania stale ktoś się porusza ⇨ *zmienić obszar wykrywania* / ustawienie na tryb stałego świecenia ⇨ *przełącznik dwugrupowy ustawić na tryb automatyczny* / urządzenie WLAN umieszczone bardzo blisko czujnika ⇨ *zwiększyć odległość pomiędzy urządzeniem WLAN a czujnikiem.* **Stale włącza się i wyłącza** / lampa znajduje się w obszarze wykrywania czujnika ⇨ *zmienić obszar wykrywania czujnika, zwiększyć odstęp.* **Włącza się w niepożądanym momencie** / czujnik rejestruje np. ruch pojazdów na ulicy ⇨ *zmienić obszar wykrywania, odchylić czujnik na dół* / urządzenie WLAN umieszczone bardzo blisko czujnika ⇨ *zwiększyć odległość pomiędzy urządzeniem WLAN a czujnikiem.* **Zmiana zasięgu czujnika** / inne temperatury otoczenia ⇨ *przy niższych temperaturach zmniejszyć zasięg wykrywania czujnika, odchylając go w dół, przy wyższych ustawić go wyżej.*

Utylizacja
Urządzenia elektryczne, akcesoria i opakowania należy oddać do recyklingu przyjaznego środowisku.

Nie wyrzucać urządzeń elektrycznych wraz z odpadami z gospodarstw domowych!

Tylko dla krajów UE: Zgodnie z obowiązującymi dyrektywami europejskimi w sprawie zużytych urządzeń elektrycznych i elektronicznych oraz ich wdrażaniu do prawa krajowego nienadające się do użytkowania urządzenia elektryczne należy odbierać osobno i poddawać recyklingowi w sposób przyjazny środowisku.

Gwarancja producenta
Gwarancja producenta STEINEL GmbH, Dieselstraße 80-84, DE-33442 Herzebrock-Clarholz, Niemcy
Wszystkie produkty STEINEL spełniają najwyższe standardy jakości. Z tego powodu z przyjemnością, jako producent udzielamy Państwu, czyli klientowi końcowemu, gwarancji zgodnie z poniższymi warunkami:
Gwarancja obejmuje brak wad, które w możliwy do zweryfikowania sposób wynikają z błędów materiałowych lub produkcyjnych oraz które zostaną nam zgłoszone niezwłocznie po wykryciu i w okresie obowiązującej ochrony gwarancyjnej.
Gwarancja obejmuje wszystkie produkty STEINEL, które będą zakupione i użytkowane w Polsce, z wyłączeniem produktów STEINEL Proffesional.
Mogą Państwo dokonać wyboru, w jaki sposób świadczone będą usługi gwarancyjne – poprzez bezpłatną usługę naprawy, bezpłatną wymianę (ew. na model kolejny o tej samej lub wyższej jakości) lub wystawienie uznaniowego dokumentu korygującego.
Okres gwarancyjny na nabyty przez Państwa produkt STEINEL wynosi **3 lata** (w przypadku produktów serii XLED home 5 lat) i w każdym przypadku rozpoczyna się od daty zakupu produktu. Ponosimy koszty transportu, ale nie bierzemy odpowiedzialności za ryzyko transportowe związane z przesyłką zwrotną.
Ustawowe prawa przysługujące w razie występowania wad, nieodpłatność
Opisane tu świadczenia obowiązują dodatkowo do ustawowych roszczeń z tytułu rękojmi, włączając szczególne przepisy dotyczące ochrony konsumenta, i nie ograniczają ich ani nie zastępują. Z ustawowych praw, przysługujących w przypadku wystąpienia wad, korzystają Państwo nieodpłatnie.
Odstępstwa od gwarancji
Gwarancją nie są objęte stanowczo żadne wymienialne żarówki. Poza tym gwarancja nie obejmuje:
- w przypadku zużycia części produktu uwarunkowanego eksploatacją lub innego naturalnego zużycia, bądź wad produktów STEINEL, które wynikają z uwarunkowanego eksploatacją lub innego naturalnego zużycia,
- w przypadku użytkowania produktu niezgodnie z przeznaczeniem lub w sposób nieprawidłowy bądź nieprzestrzegania wskazówek dotyczących użytkowania,
- jeżeli samowolnie dokonano dobudowy lub przebudowy, bądź innych modyfikacji produktu, lub wady wynikają ze stosowania akcesoriów, części zamiennych i uzupełniających, które nie są oryginalnymi produktami STEINEL,
- jeżeli konserwacja i pielęgnacja produktów nie była wykonywana zgodnie z instrukcją obsługi,
- jeżeli montażu i instalacji nie wykonano zgodnie z wytycznymi dotyczącymi instalacji STEINEL,
- w przypadku szkód lub strat powstałych podczas transportu.

Obowiązywanie polskiego prawa
Obowiązuje polskie prawo z wyłączeniem Konwencji Narodów Zjednoczonych o międzynarodowej sprzedaży towarów (CISG).
Dochodzenie roszczeń
Jeżeli chcą Państwo skorzystać z gwarancji, prosimy o przesłanie produktu w stanie kompletnym, wraz z oryginalnym dowodem zakupu, który musi zawierać datę zakupu i oznaczenie produktu, do swojego sprzedawcy lub bezpośrednio do nas: „LŁ" Spółka z ograniczoną odpowiedzialnością sp. k. dawniej „Lange Łukaszuk" spółka jawnaByków, ul. Wrocławska 43, 55-095 Mirków, Poland. Z tego powodu zalecamy staranne przechowywanie dowodu zakupu aż do momentu upływu okresu gwarancyjnego.

3 LATA GWARANCJI PRODUCENTA

RO ROMÂNÅ

Principiul de funcøionare
Miµcarea comutå lumina, alarma µi multe altele. Pentru confortul µi siguranøa dumneavoastrå. Detectorul cu infraroµu piroelectric sesizeazå emisia de cåldurå invizibilå a corpurilor în miµcare (persoane, animale, etc). Radiaøia termicå astfel detectatå se transpune într-un semnal electronic prin care se comutå alimentarea consumatorului conectat. Radiaøia termicå nu este sesizatå dincolo de obstacole, ca de exemplu ziduri sau geamuri, deci nu are loc nicio comutare.

Instrucøiuni de siguranøå
- În faza de montare circuitul electric care urmeazå a fi conectat trebuie så fie scos de sub tensiune. Din acest motiv, în primul rând se decupleazå curentul µi se verificå absenøa tensiunii cu ajutorul unui testor de tensiune.
- La instalarea aparatului se lucreazå sub tensiune. De aceea instalarea trebuie efectuatå doar de cåtre un electrician calificat, în conformitate cu instrucøiunile de instalare µi cu reglementårile specifice øårii în care are loc montarea. (de ex. **DE**-VDE 0100, **AT**-ÖVE-ÖNORM E8001-1, **CH**-SEV 1000)
- Nu folosiøi decât piese de schimb originale
- Nu demontaøi singuri aparatul. Efectuarea reparaøiilor este permiså doar în ateliere de specialitate.

Indicaøii privind instalarea **1 — 11**

L = cablu conductor de curent (de obicei negru sau maro)
N = conductor de nul (de obicei albastru)
PE = eventual cablu de protecøie (verde/galben)

6 conexiune cu conductor îngropat **7** conexiune cu conductor aparent

Atenøie: Cablul de protecøie trebuie conectat dupå necesitåøi. Desigur, pe circuitul de alimentare se poate monta µi un comutator pentru pornit/oprit. Important: O inversare a conectorilor poate conduce la deteriorarea aparatului. Pentru siguranøa sistemului, acest corp de iluminat trebuie racordat la un disjunctor de protecøie de 10 A. Dupå necesitåøi orificiul de eliminare a apei de condens (**10** montaj pe perete, **11** montaj pe plafon) trebuie deschis cu un burghiu de 5 mm. Dopurile de etanșare sunt proiectate pentru un cablu de alimentare cu un diametru exterior de 5 – 9 mm.

14 Låmpi cu fluorescenøå, låmpi economice, låmpi cu LED-uri cu balast electronic (capacitatea totalå a rezistenøelor de balast conectate så fie mai micå decât valoarea indicatå) la 230 V CA.

Funcøionare **9**
Reglarea luminozității la comutare (reglare din fabricǎ: regim de luminǎ diurnǎ 1.000 lucşi):
Pragul de declanµare al senzorului reglabil continuu, între 2 – 1.000 lucşi.
Butonul de reglaj poziøionat pe ☼ = regim luminå diurnå cca. 1.000 lucşi.
Butonul de reglaj poziøionat pe ☾ = regim amurg cca. 2 lucşi.

Pentru reglajul ariei de cuprindere în regim de zi trebuie så poziøionaøi butonul de reglaj pe ☼ (funcøionare pe timp de zi).

Reglarea timpului (reglare din fabricå: 5 sec.): Durata iluminatului poate fi reglatǎ continuu între 5 sec. µi 35 min.
Butonul de reglare în poziøia **–** = intervalul cel mai scurt (5 sec.)
Butonul de reglare în poziøia **+** = intervalul cel mai lung (35 min.)
La reglajul ariei de cuprindere vå recomandåm så alegeøi timpul cel mai scurt (**–**).

Reglarea ariei de cuprindere
Prin obturatoare autocolante , pentru a delimita de ex. cåi de acces sau terenuri învecinate

Razå de acøiune 2 – 10 m, prin bascularea a lentilei senzorului într-un interval de 180°.

Putere

Sarcina lămpii cu incandescență / halogen:	500 W
Sarcina LED / EVG:	250 W (50 buc. c < 88 µF)

Deranjamente de funcøionare (Deranjamentul / Cauza ⇨ Remedierea)
Lipså tensiune / siguranøa defectå, necuplatå ⇨ înlocuiøi siguranøa, cuplaøi comutatorul, verificaøi circuitul cu un testor de tensiune. Nu se aprinde / luminozitatea mediului ambiant este prea mare ⇨ aµteptaøi până ce pragul de declanµare a fost atins sau reglaøi o nouå valoare / bec defect ⇨ schimbaøi becul / întrerupåtor OPRIT ⇨ cuplaøi-l / aria de cuprindere nu a fost reglatå corect ⇨ reglaøi din nou. Nu se stinge / mediul înconjuråtor nu e suficient de luminos ⇨ aµteptaøi până când s-a atins pragul de declanµare sau reglaøi o nouå valoare / miµcare continuå în aria de cuprindere ⇨ modificaøi aria / pe funcøionare în mod continuu ⇨ întrerupåtorul serie, pus pe automat / dispozitivul WLAN poziționat foarte aproape de senzor ⇨ *măriți distanța dintre dispozitivul WLAN şi senzor*. Comutå permanent pe PORNIT/OPRIT / corpul de iluminat se aflå în aria de cuprindere ⇨ modificaøi aria, måriøi distanøa. Se aprinde nedorit / detectarea de ex. a maµinilor de pe stradå ⇨ modificaøi aria, reorientaøi senzorul / dispozitivul WLAN poziționat foarte aproape de senzor ⇨ *măriți distanța dintre dispozitivul WLAN şi senzor*. Modificarea razei de acøiune / alte temperaturi ale mediului ambiant ⇨ în condiøii de frig, scurtaøi raza de acøiune a senzorului prin reorientare, în condiøii de cåldurå orientaøi mai sus.

Eliminare ca deşeu
Aparatele electrice, accesoriile şi ambalajele trebuie să facă obiectul unei reciclări ecologice.

Nu aruncaţi aparatele electrice la gunoiul menajer!

Numai pentru ţările UE: În conformitate cu directiva europeană privind eliminarea deşeurilor electrice şi electronice în vigoare şi transpunerii ei în legislaţia naţională, aparatele electrice care nu mai pot fi utilizate trebuie să fie colectate separat şi să facă obiectul unei reciclări ecologice.

Garanția de producător
Acest produs STEINEL a fost fabricat µi controlat din punct de vedere funcøional µi al siguranøei conform prevederilor în vigoare, dupå care a fost supus unei probe de funcøionare prin sondaj. Steinel asigurå garanøia pentru construcøia µi funcøionarea fårå defecøiuni. Termenul de garanøie este de 36 de luni µi începe de la data vânzårii produsului cåtre consumator. Garanøia acoperå deficienøele bazate pe defecte de material µi fabricaøie. Îndeplinirea garanøiei se realizeazå prin repararea sau înlocuirea pieselor defecte conform opøiunii noastre.Garanøia se pierde pentru defecøiuni la piesele de uzurå, pentru defecte µi deficienøe care provin din folosirea sau întreøinerea necorespunzåtoare precum µi din utilizarea unor piese de schimb care nu sunt originale. Nu se asigurå garanøie µi pentru daune provocate unor alte obiecte. Garanøia se acordå numai în cazul în care aparatul, fårå a fi demontat, împreunå cu o scurtå descriere a defecøiunii, bonul de caså sau factura (data achiziøionårii µi µtampila comerciantului), este expediat ambalat corespunzåtor cåtre unitatea de service competentå.

Service: Dupå expirarea termenului de garanøie sau în caz de defecøiuni fårå pretenøie de garanøie, reparaøiile se efectueazå de cåtre atelierul nostru service. Vå rugåm så trimiteøi produsul bine împachetat la urmåtoarea unitate de service.

3 ANI
GARANȚIA
PRODUCĂTORULUI

SI SLOVENŠČINA

Princip delovanja
Premikanje vklopi luč, alarm in mnogo drugega. Za vaše udobje, za vašo varnost. Vgrajeni piroelektrični infrardeči detektor zaznava nevidno toplotno sevanje, ki ga oddajajo premikajoča se telesa (ljudje, živali itd.). Zaznano toplotno sevanje je elektronsko pretvorjeno in vklopi priključeni porabnik. Skozi ovire, kot so npr. zidovi ali stekla, toplotno sevanje ni zaznano, zato tudi ne pride do vklopa.

Varnostni napotki
- Med montažo električna napeljava naprave ne sme biti pod napetostjo. Zato najprej izklopite tok ter z indikatorjem napetosti preverite, ali naprava ni pod napetostjo.
- Pri inštalaciji te naprave gre za delo na omrežni napetosti. Inštalacijo mora zato izvesti strokovnjak v skladu z za vsako državo določenimi inštalacijskimi predpisi ter pogoji priključitve. (npr. **DE**-VDE 0100, **AT**-ÖVE-ÖNORM E8001-1, **CH**-SEV 1000)
- Uporabljajte le originalne nadomestne dele.
- Naprave ne razstavljajte sami. Popravila lahko izvajajo le strokovne delavnice.

Navodila za inštalacijo 1 — 11
L = vodnik pod napetostjo/faza (največkrat črn ali rjav)
N = nevtralni vodnik (največkrat moder)
PE = morebiten zaščitni vodnik (zelen/rumen)

6 Priključek s podometnim dovodom **7** Priključek z nadometnim dovodom

Pozor: zaščitni vodnik po potrebi pobrusite. V omrežno napeljavo lahko seveda vgradite omrežno stikalo za vklop in izklop. Pomembno: zamenjava priključkov lahko povzroči okvaro naprave. Prosimo, upoštevajte, da mora biti svetilka zaščitena z varovalnim stikalom 10A. Odprtino za odvajanje kondenzirane vode (**10** montaža na zid, **11** montaža na strop) je eventuelno potrebno odpreti s 5 mm svedrom. Tesnilni vtiči so namenjeni za napajalni kabel z zunanjim premerom od 5 do 9 mm.

14 Fluorescentne sijalke, varčne žarnice, LED-lučke z elektronsko predklopno napravo (skupna kapaciteta vseh priključenih predklopljenih naprav pod navedeno vrednostjo) pri 230 V AC.

Delovanje 9
Nastavitev osvetljenosti (tovarniška nastavitev: delovanje pri dnevni svetlobi 1.000 luksov):
Brezstopenjsko nastavljiv vklopni prag senzorja od 2 – 1.000 luksov.
Nastavitveni gumb v položaju ☼ = delovanje pri dnevni svetlobi pribl. 1.000 luksov
Nastavitveni gumb v položaju ☾ = delovanje v mraku pri pribl. 2 luksov

Pri nastavljanju območja zaznavanja pri dnevni svetlobi je nastavitveni gumb potrebno obrniti v položaj ☼ (delovanje pri dnevni svetlobi).

Nastavitev časa (tovarniška nastavitev: 5 sek.):
Brezstopenjsko nastavljivo trajanje svetenja od 5 sek. do 35 min.
Nastavitveni gumb v položaju **–** = najkrajši čas (5 sek.)
Nastavitveni gumb v položaju **+** = najdaljši čas (35 min.)
Pri nastavljanju območja zaznavanja je priporočljiva izbira najkrajšega časa **–**.

Nastavitev zaznavnega območja
S pokrivnimi nalepkami, za izključitev npr. poti ali sosednjih zemljišč

Doseg 2 – 10 m z nihanjem leče senzorja za 180°.

Zmogljivost

Obremenitev žarnice z žarilno nitko / halogensko žarnico:	500 W
Obremenitev LED / EVG:	250 W (50 kosov c < 88 µF)

Motnje pri delovanju (motnja / vzrok ⇨ *ukrep***)**
Brez napetosti / varovalka pokvarjena, ni vklopljena ⇨ *nova varovalka, vklopite omrežno stikalo, preverite napeljavo z indikatorjem napetosti.* **Svetilka se ne vklopi** / okolica še presvetla ⇨ *počakajte, dokler ni dosežen vklopni prag, ali na novo nastavite vrednost* / žarnica pokvarjena ⇨ *zamenjajte žarnico /* omrežno stikalo izklopljeno ⇨ *vklopite /* območje zaznavanja ni točno nastavljeno ⇨ *na novo nastavite.* **Svetilka se ne izklopi** / okolica še ni dovolj svetla ⇨ *počakajte, dokler ni dosežen izklopni prag, ali na novo nastavite vrednost* / trajno premikanje v območju zaznavanja ⇨ *spremenite območje* / v načinu trajnega delovanja ⇨ *serijsko stikalo nastavite na avtomatsko delovanje* / WLAN naprava je pozicionirana zelo blizu senzorja ⇨ *povečajte razdaljo med WLAN napravo in senzorjem.* **Se vedno vklopi/izklopi** / v območju zaznavanja se nahaja svetilo ⇨ *prestavite območje, povečajte oddalje-nost.* **Se vklopi brez razloga** / zaznavanje npr. avtomobilov na cesti ⇨ *prestavite območje, senzor obrnite drugam* / WLAN naprava je pozicionirana zelo blizu senzorja ⇨ *povečajte razdaljo med WLAN napravo in senzorjem.* **Spreminjanje dosega** / različne temperature okolja ⇨ *kadar je hladno, s sukanjem zmanjšajte doseg senzorja, kadar je toplo, ga postavite višje.*

Odstranjevanje
Električne aparate, opremo in embalažo oddajte v okolju prijazno ponovno obdelavo.

Električnih aparatov ne odstranjujte s hišnimi odpadki!

Samo za države članice EU: V skladu z veljavno Evropsko direktivo o izrabljenih električnih in elektronskih aparatih in njenim prenosom v nacionalno zakonodajo je električne aparate, ki niso več uporabni, treba zbirati ločeno in jih oddati v okolju prijazno ponovno obdelavo.

Garancija proizvajalca
Ta proizvod podjetja Steinel je bil izdelan z veliko skrbnostjo, preverjen glede delovanja in varnosti po veljavnih predpisih ter končno podvržen naključni kontroli. Steinel daje garancijo na neoporečno kvaliteto ter delovanje. Veljavnost garancije znaša 36 mesecev, garancija pa prične veljati na dan prodaje uporabniku. Odstranjujemo pomanjkljivosti, ki obsegajo napake na materialu ali tovarniške napake, garancija je izpolnjena pri popravilu oz. zamenjavi pomanjkljivih delov po naši izbiri. Garancija ne velja pri poškodbah hitro obrabljivih delov, prav tako ne velja za škodo in pomanjkljivosti, do katerih je prišlo zaradi nepravilne uporabe ali vzdrževanja oz. zaradi uporabe tujih delov. Na ostalo posredno škodo ne dajemo garancije. Garancija se odobri samo v primeru, da nerazstavljeno napravo skupaj s kratkim opisom napake, blagajniš-kim listkom ali računom (datum nakupa in žig prodajalca) ter dobro zapakirano pošljete na ustrezen servis.

Servis: Popravila po poteku garancije oz. popravila pomanjkljivosti, za katere garancija ne velja, opravlja naša servisna delavnica. Prosimo, pošljite dobro zapakiran proizvod na najbližji servis.

3 LETNA
PROIZVAJALCA
GARANCIJA

HR HRVATSKI

Princip
Pokret uključuje svjetlo, alarm i ostalo. Za Vašu udobnost, za Vašu sigurnost. Ugrađeni piroelektrični infracrveni detektor registrira nevidljivo toplinsko zračenje tijela koja se pred njim kreću (ljudi, životinje itd.). Tako registrirano toplinsko zračenje elektronički se pretvara i uključuje priključen potrošač. Zbog prepreka kao što su npr. zidovi ili prozorska stakla, ne prepoznaje se toplinsko zračenje pa prema tome ne dolazi ni do uključivanja.

Sigurnosne napomene
- Kod montaže električni vod koji namjeravate priključiti ne smije biti pod naponom. Zbog toga najprije isključite struju i pomoću ispitivača napona provjerite je li uspostavljeno beznaponsko stanje.
- Kod instalacije uređaja radi se s mrežnim naponom. Zbog toga je treba obaviti stručnjak u skladu s državnim propisima o instalacijama i uvjetima priključivanja. (npr. **DE**-VDE 0100, **AT**-ÖVE-ÖNORM E8001-1, **CH**-SEV 1000)
- Koristite samo originalne rezervne dijelove.
- Nemojte samostalno rastavljati uređaj. Popravci se smiju obavljati samo u stručnoj radionici.

Upute za instalaciju 1 — 11
L = vodič koji provodi struju (većinom crni ili smeđi)
N = neutralni vodič (većinom plavi)
PE = eventualno zaštitni vodič (zeleno/žuta)
6 priključak podžbuknog voda **7** priključak nadžbuknog voda

Pažnja: Po potrebi spojite zaštitni vodič. Naravno da se u mrežni vod može montirati mrežna sklopka za uključivanje i isključivanje. Važno: zamjena priključaka može uzrokovati oštećenje uređaja. Imajte na umu da svjetiljka mora biti osigurana zaštitnom sklopkom od 10 A. Rupa za kondenziranu vodu (**10** zidna montaža, **11** stropna montaža) po potrebi se mora otvoriti svrdlom od 5 mm. Brtveni čepovi dizajnirani su za kabel za napajanje vanjskog promjera 5 – 9 mm.

14 Fluorescentne svjetiljke, štedne žarulje, LED svjetiljke s elektroničkom predspojnom napravom (ukupni kapacitet svih priključenih predspojnih naprava ispod navedene vrijednosti) kod 230 V AC.

Funkcija 9
Podešavanje svjetl osnog praga (tvornička podešenost: danje svjetlo 1.000 luksa):
Kontinuirano podesiv prag aktiviranja senzora od 2 – 1.000 luksa.
Regulator podešen na ☼ = režim rada pri danjem svjetlu, oko 1.000 luksa.
Regulator podešen na ☾ = zatamnjivanje oko 2 luksa.

Za podešavanje područja detekcije kod danjeg svjetla regulator treba podesiti na ☼ (režim rada pri danjem svjetlu).

Podešavanje vremena (tvornička podešenost: 5 s):
Kontinuirano podesivo trajanje svjetla od 5 s do 35 min.
Regulator podešen na **–** = najkraće vrijeme (5 s) / Regulator podešen na **+** = najduže vrijeme (35 min)
Prilikom podešavanja područja detekcije preporučuje se odabrati najkraće vrijeme **–**.

Justiranje područja detekcije
Pomoću pokrivnih naljepnica za izuzimanje pojedinih zona detekcije npr. staza ili susjedovog zemljišta domet

2 – 10 m, zakretanjem senzorske leće za 180°.

Snaga

Opterećenje žarulje sa žarnom niti / halogene:	500 W
LED / EKG opterećenje:	250 W (50 komada c < 88 µF)

Smetnje u pogonu (Smetnje / uzrok ⇨ *pomoć)*
Bez napona / neispravan osigurač, nije uključeno ⇨ *stavite novi osigurač,* uključite mrežnu sklopku, provjerite vod ispitivačem napona. **Svjetlo se ne uključuje** / okolina je još presvijetla ⇨ *pričekajte dok se ne postigne prag aktiviranja ili iznova podesite vrijednost* / neispravno rasvjetno tijelo ⇨ *zamijenite rasvjetno tijelo /* mrežna sklopka se ISKLJUČUJE ⇨ *uključite je/* područje detekcije nije ciljano podešeno ⇨ *iznova justirajte.* **Svjetlo se ne isključuje** / okolina još nije dovoljno svijetla ⇨ *pričekajte dok se ne postigne prag aktiviranja ili iznova podesite vrijednost* / stalno kretanje u području detekcije ⇨ *promijenite područje* / na stalni pogon ⇨ *serijska sklopka na automatiku* / WLAN uređaj smješten vrlo blizu senzora ⇨ *povećati razmak između WLAN uređaja i senzora.* **Svjetlo se uvijek UKLJUČUJE/ISKLJUČUJE** / svjetiljka se nalazi u području detekcije ⇨ *premjestite područje, povećajte razmak.* **Svjetlo se neželjeno uključuje** / detektiranje npr. automobila na ulici ⇨ *premjestite područje, zakrenite senzor* / WLAN uređaj smješten vrlo blizu senzora ⇨ *povećati razmak između WLAN uređaja i senzora.* **Promjena dometa** / ostale temperature okoline ⇨ *kod hladnoće smanjiti domet senzora zakretanjem, a kod topline ga povećati.*

Zbrinjavanje
Električne uređaje, pribor i ambalažu treba zbrinuti na ekološki način odvozom na reciklažu.

Ne bacajte električne uređaje u kućni otpad!

Samo za zemlje EU: Prema važećim europskim direktivama za stare električne i elektroničke uređaje i njihovoj implementaciji u nacionalno pravo, električni uređaji koji se više ne mogu koristiti moraju se posebno sakupiti i zbrinuti na ekološki način odvozom na reciklažu.

Jamstvo proizvođača
Ovaj proizvod tvrtke STEINEL izrađen je uz veliku pažnju, njegovo funkcioniranje i sigurnost ispitani su prema važećim propisima i na kraju je proizvod podvrgnut kontroli uzorka. Steinel preuzima jamstvo za besprijekornu kakvoću i funkcionalnost. Jamstveni rok iznosi 36 mjeseci a započinje s danom prodaje potrošaču. Uklanjamo nedostatke koji nastaju zbog grešaka na materijalu ili tvorničkih grešaka, usluga jamstva obuhvaća popravak ili zamjenu dijelova s greškom po našem izboru. Jamstvo se ne priznaje za štete na potrošnim dijelovima kao ni za štete i nedostatke koji nastaju zbog nestručnog rukovanja, održavanja ili pak korištenjem dijelova drugih proizvođača. Posljedične štete na drugim predmetima su isključene. Jamstvo se priznaje samo ako nerastavljeni, dobro zapakiran uređaj pošaljete zajedno s opisom greške i računom (datum kupnje i pečat trgovine) nadležnoj servisnoj službi.
Servis: Nakon isteka jamstvenog roka ili kad se utvrdi nedostatak bez jamstva, popravak će se izvršiti u tvornici. Molimo da dobro zapakiran proizvod pošaljete najbližoj servisnoj službi.

3 GODINE
PROIZVOĐAČA
JAMSTVA

EE EESTI

Põhimõte
Liikumine lülitab sisse valguse, alarmi või muu funktsiooni. See on Teie mugavuse ja turvalisuse heaks. Sisse ehitatud püroelektriline infrapunadetektor registreerib liikuvate kehade (inimesed, loomad jne) nähtamatu soojuskiirguse. Sellisel viisil registreeritud soojuskiirgus muundatakse elektrooniliselt ning anduriga ühendatud voolutarbija lülitub ümber. Tõkked, nagu näiteks müür või klaasplaadid, ei lase soojuskiirgust läbi ning takistavad ümberlülitumist.

Ohutusjuhised
- Paigaldamise ajal peab ühendatav elektrijuht olema pingevaba. Sellepärast tuleb kõigepealt elektrivool välja lülitada ja kontrollida pingetestri abil, et juht oleks pingevaba.
- Selle seadme paigaldamisel on tegemist tööga vooluvõrgus, mida peab teostama spetsialist vastavalt riigis kehtivatele paigalduseeskirjadele ja ühendamistingimustele. (nt. **DE**-VDE 0100, **AT**-ÖVE-ÖNORM E8001-1, **CH**-SEV 1000)
- Kasutage ainult originaalvaruosi.
- Ärge võtke seadet omal käel lahti. Seadet tohib remontida ainult selleks spetsialiseerunud töökoda.

Paigaldusjuhised 1 — 11
L = faas (tavaliselt must või pruun)
N = neutraaljuht (enamasti sinine)
PE = võimalik kaitsejuht (roheline/kollane)

6 Juhtmeavaus süvispaigalduseks **7** Juhtmeavaus pindpaigalduseks

Tähelepanu! Vajaduse korral ühendada kaitsejuht vooluringi. Võrgujuhtmesse on loomulikult võimalik monteerida võrgulüliti sisse- ja väljalülitamiseks. Tähtis! Ühenduste äravahetamine võib kahjustada seadet. Palun pöörake tähelepanu sellele, et valgusti peab olema kindlustatud 10 A kaitselülitiga. Kondensvee auk (**10** monteerimine seinale, **11** monteerimine lakke) tuleb vajaduse korral 5 mm puuri abil avada. Tihendusküünlad on ette nähtud 5 – 9 mm välisläbimõõduga võrgukaablile.

14 Luminofoorlambid, energiasäästulambid, elektroonilise eellülitusseadmega LED-valgustid (kõigi ühendatud eellülitusseadmete tervikvõimsus alla esitatud väärtuse) 230 V AC juures.

Töö 9
Hämarusnivoo reguleerimine (tehaseseadistus: töö päevavalguses 1.000 lux):
Astmeteta reguleeritav anduri reaktsiooni lävi: 2 kuni 1.000 lux.
Reguleerimisnupp ☼ peal = töö päevavalguses umbes 1.000 lux.
Reguleerimisnupp ☾ peal = töö hämaruses umbes 2 lux.

Päevavalguses jälgitava ala reguleerimiseks tuleb reguleerimisnupp keerata ☼ (töö päevavalguses) peale.

Aja reguleerimine (tehaseseadistus: 5 sek): Astmeteta reguleeritav valgustuskestus 5 sek kuni 35 min
Reguleerimisnupp **–** peal = lühim aeg (5 sek)
Reguleerimisnupp **+** peal = pikim aeg (35 min)
Jälgitava ala reguleerimiseks on soovitatav valida lühim aeg **–**.

Jälgitava ala kohandamine
Kleebistega, nt kõnniteede või naabrite kruntide väljajätmiseks.
ulatuspiirkond 2–10 m, anduri läätse vastavalt 180° kraadi ulatuses pöörates.

Võimsus

Hõõglambi / halogeenlambi koormus:	500 W
LED / EVG koormus:	250 W (50 tk c < 88 µF)

Häired seadme töös (rike / põhjus ⇨ *abi***)**
Pinge puudub / kaitse on defektne, ei ole sisse lülitatud ⇨ *uus kaitse, lülitage võrgulüliti sisse, kontrollige juhti pingetestriga.* **Seade ei lülitu sisse** / ümbritsev valgus on veel liiga hele ⇨ *oodake, kuni läheb pimedamaks (reaktsiooni läve saavutamiseni) või reguleerige väärtus uuesti* / valgusallikas on defektne ⇨ *vahetage valgusallikas /* võrgulüliti on VÄLJA lülitatud ⇨ *lülitage sisse /* jälgitav ala pole sihipäraselt kohandatud ⇨ *kohandage ala uuesti.* **Seade ei lülitu välja** / ümbritsev valgus ei ole veel piisavalt hele ⇨ *oodake, kuni läheb valgemaks (reaktsiooni läve saavutamiseni) või reguleerige väärtus uuesti* / pidev liikumine jälgitaval alal ⇨ *muutke ala* / katkematu töö korral ⇨ *lülitage jadaühendusega lüliti automaatjuhtimisele* / wifi seade on sensorile väga lähedal ⇨ *suurendage vahemaad wifi seadme ja sensori vahel.* **Seade lülitub pidevalt SISSE/VÄLJA** / valgusti asub jälgitaval alal ⇨ *muutke ala, suurendage vahemaad.* **Seade lülitub soovimatult sisse** / seade registreerib nt autosid tänaval ⇨ *muutke ala, pöörake andurit allapoole* / wifi seade on sensorile väga lähedal ⇨ *suurendage vahemaad wifi seadme ja sensori vahel.* **Ulatuspiirkond muutub** / muutlik ümbritsev temperatuur ⇨ *külma temperatuuri korral pöörake andurit ulatuspiirkonna vähendamiseks allapoole, soojaga pöörake andurit ülespoole.*

Utiliseerimine
Elektriseadmed, lisatarvikud ja pakendid tuleb suunata keskkonnateadlikku taaskasutusse.

Ärge visake elektriseadmeid olmejäätmete hulka!

Ainult ELi riikidele: Vastavalt vanu elektri- ja elektroonikaseadmeid puudutavale kehtivale Euroopa määrusele ja selle rakendamisele rahvusvahelises õiguses tuleb kasutuskõlbmatud elektriseadmed koguda eraldi ning suunata keskkonnateadlikku taaskasutusse.

Tootja garantii
See Steineli toode on valmistatud suurima hoolega, kontrollitud töökindluse ja ohutuse osas kehtivate eeskirjade järgi ning seejärel läbinud pistelise kontrolli. Steinel annab garantii toote laitmatu kvaliteedi ja töökorras oleku kohta. Garantiiaeg on 36 kuud ja see algab tarbijale toote ostmise päevast. Meie remondime materjalist või tootmisvigadest tulenevad puudused, mille korral seade kas remonditakse või puudulik osa asendatakse uuega, valiku üle otsustame meie. Garantii ei kehti kuluvate osade kahjustuste ning kahju ja puuduste kohta, mis on tekkinud oskamatu käsitsemise, hoolduse või võõraste osade kasutamise tagajärjel. Seda ületavad kaudsed kahjud võõraste esemete suhtes on välistatud. Garantii säilib ainult juhul, kui lahtivõtmata seade hästi pakitult koos lühikese veakirjeldusega, kassatšekiga või arvega (ostukuupäev ja kaupleja tempel) vastavasse teeninduskohta saadetakse.

Teenus: Pärast garantiiaja möödumist või puuduste korral, mille kohta garantii ei kehti, remondib seadme meie tehase teeninduspunkt. Palun saatke toode korralikult pakituna lähimasse teeninduspunkti.

3 AASTAT
TOOTJA
GARANTIID

LT LIETUVIŠKAI

Principas
Užfiksavus judesį įjungiama šviesa, signalizacija ir pan. Jūsų patogumui, Jūsų saugumui. Įmontuotas piroelektrinis detektorius fiksuoja nematomą judančių kūnų (žmonių, gyvūnų ir t. t.) skleidžiamą šilumą.Tokiu būdu užfiksuota skleidžiama šiluma paverčiama elektroniniais signalais, kurie įjungia prijungtą vartotoją. Kliūtys, pvz., sienos ar langai, trukdo užfiksuoti skleidžiamą šilumą, tokiu atveju šviesa neįsijungia.

Saugos reikalavimai
- Montuojant prietaisą prijungiamajame elektros kabelyje neturi būti įtampos. Todėl visų pirma atjunkite elektros srovę ir įtampos indikatoriumi patikrinkite, ar nėra įtampos.
- Prietaisas jungiamas prie elektros tinklo. Todėl jį turi prijungti specialistas, vadovaudamasis šalyje galiojančiomis instaliacijos normomis ir jungimo taisyklėmis. (pvz., **DE**-VDE 0100, **AT**-ÖVE-ÖNORM E8001-1, **CH**-SEV 1000)
- Naudokite tik originalias atsargines dalis.
- Prietaiso neardykite savarankiškai. Remonto darbus atlikti galima tik specializuotose taisyklose.

Nurodymai įrenginiui 1 — 11
L= fazė (dažniausiai juodos arba rudos spalvos)
N = nulinis laidas (dažniausiai mėlynas)
PE = įžeminimo laidas (jei yra) (žalias ar geltonas)

6 Potinkinis tinklo įvadas **7** Virštinkinis tinklo įvadas

Dėmesio! Esant poreikiui prijunkite įžeminimo laidą. Be abejo, į tinklo įvadą galima įmontuoti tinklo jungiklį, kuris atliks įjungimo ir išjungimo funkcijas. Svarbu! Neteisingai sujungę laidus, galite sugadinti prietaisą. Prie šviestuvo turi būti jungiamas 10 A automatinis išjungiklis. Ertmę kondensatui (**10** montuojant prie sienos, **11** montuojant prie lubų) esant poreikiui pragręžkite 5 mm grąžtu. Sandarinimo kištukai skirti 5 – 9 mm išorinio skersmens maitinimo kabeliui.

14 Liuminescencinės lempos, energiją taupančios lempos, LED šviestuvai su elektroniniu paleidimo įrenginiu (visų prijungtų paleidimo įrenginių bendra galia neviršijant nurodytos reikšmės) esant 230 V AC.

Funkcija 9
Prieblandos lygio nustatymas (gamyklos nustatymas: dienos šviesos režimas 1.000 liuksų):
Nustatomas sensoriaus suveikimo temstant slenkstis 2 – 1.000 liuksų.
Nustatymo reguliatorius ties ☼ = dienos šviesos režimas (apie 1.000 liuksų).
Nustatymo reguliatorius ties ☾ = prieblandos režimas (apie 2 liuksai).

Norėdami nustatyti jautrumo zoną dienos šviesoje, nustatymo reguliatorių nustatykite ties ☼ (dienos šviesos režimas)

Švietimo trukmės nustatymas (gamyklos nustatymas: 5 sek.):
tolygiai nustatoma švietimo trukmė nuo 5 sek. iki 35 min.
Nustatymo reguliatorius nustatomas ties **–** = trumpiausias laikas (5 sek.)
Nustatymo reguliatorius nustatomas ties **+** = ilgiausias laikas (35 min.)
Nustatant žibinto jautrumo zoną rekomenduojama pasirinkti trumpiausią švietimo laiką (**–**).

Jautrumo zonos nustatymas
Dengiamosiomis užsklandomis, norint, pvz., išskirti takus ar kaimyno teritoriją

Sensoriaus linzę pakreipus 180° kampu jautrumo zonos ilgis 2 – 10 m.

Galingumas

Kaitinamosios / halogeninės lempos apkrova:	500 W
LED / EVG apkrova:	250 W (50 vnt. c < 88 µF)

Veikimo sutrikimas (Sutrikimas / Priežastis ⇨ *Pagalba***)**
Nėra elektros srovės / Perdegęs saugiklis; išjungtas jungiklis ⇨ *reikia naujo saugiklio; įjunkite tinklo jungiklį; įtampos indikatoriumi patikrinkite laidą.* **Neįsijungia** / Per šviesu ⇨ *palaukite, kol bus pasiektas suveikimo slenkstis arba nustatykite naują vertę* / Perdegė lemputė ⇨ *pakeiskite lemputę /* Jungiklis išjungtas ⇨ *įjunkite /* Jautrumo zona nustatyta netiksliai ⇨ *sureguliuokite iš naujo.* **Neišsijungia** / nepakankamai šviesu ⇨ *palaukite, kol bus pasiektas suveikimo slenkstis arba nustatykite naują reikšmę* / nuolatinis judesys jautrumo zonoje ⇨ *pakeiskite jautrumo zoną* / prietaisas veikia pastovaus švietimo režimu ⇨ *nuoseklųjį jungiklį perjunkite į automatinį režimą* / WLAN įrenginys yra labai arti jutiklio ⇨ *padidinkite atstumą tarp WLAN įrenginio ir jutiklio.* **Nuolat įsijungia ir išsijungia** / žibintas yra jautrumo zonoje ⇨ *pakeiskite jautrumo zoną, padidinkite atstumą.* **Įsijungia nepageidaujamu metu** / užfiksuojami, pvz., gatve važiuojantys automobiliai ⇨ *pakeiskite jautrumo zoną, nusukite sensorių* / WLAN įrenginys yra labai arti jutiklio ⇨ *padidinkite atstumą tarp WLAN įrenginio ir jutiklio.* **Pakito žibinto veikimo nuotolis** / pakito aplinkos temperatūra ⇨ *esant šaltam orui sutrumpinkite sensoriaus veikimo nuotolį jį pasukdami žemyn, esant šiltam orui pakelkite jį aukščiau.*

Šalinimas
Elektros prietaisai, priedai ir pakuotės turi būti perdirbami aplinkai nekenksmingu būdu.

Neišmeskite elektros prietaisų kartu su buitinėmis atliekomis!

Tik ES šalims: remiantis galiojančia Europos Sąjungos Direktyva dėl elektros ir elektronikos įrangos atliekų ir jos perkėlimo į nacionalinę teisę, nebetinkami naudoti elektros prietaisai turi būti renkami atskirai ir perdirbami aplinkai nekenksmingu būdu.

Gamintojo garantija
Šis „Steinel" produktas pagamintas itin kruopščiai, pagal galiojančias normas patikrintos jo funkcijos ir saugumas bei papildomai atlikta pasirinktų prietaisų patikra. „Steinel" suteikia prietaisui garantiją. Garantinis laikotarpis – 36 mėnesiai. Jis prasideda nuo prietaiso pardavimo vartotojui dienos. Mes pašalinsime defektus, susijusius su medžiagų arba gamybos broku; garantinio laikotarpiu, mūsų nuožiūra, prietaisas nemokamai remontuojamas arba keičiamos sugedusios jo dalys. Garantija netaikoma susidėvinčioms dalims, taip pat jei prietaisas sugenda dėl netinkamo naudojimo arba netinkamos priežiūros arba naudojant netinkamas dalis. Kitiems daiktams padaryta žala neatlyginama. Garantija taikoma tik tokiu atveju, jei neišardytas prietaisas kartu su trumpu gedimų aprašymu, kasos čekiu arba sąskaita (pirkimo data ir pardavėjo antspaudas) tinkamai supakuotas atsiunčiamas į atitinkamą techninės priežiūros tarnybos vietą.
Aptarnavimas: Pasibaigus garantinio aptarnavimo laikotarpiui arba atsiradus gedimams, kuriems garantija netaikoma, prietaisą taiso mūsų gamyklos servisas. Prašom gerai supakuotą produktą atsiųsti į artimiausią servisą.

3 METŲ
GAMINTOJO
GARANTIJA

LV LATVISKI

Darbības princips
Kustību ziņotājs ieslēdz apgaismojumu, trauksmi un vēl daudz ko. Jūsu komfortam un drošībai. Iebūvētais piroelektriskais infrasarkanais detektors uztver kustošos ķermeņu (cilvēku, dzīvnieku u.c. tml.) neredzamo termostarojumu. Šis šādi uztvertais starojums tiek elektroniski pārveidots un ieslēdz detektoram pievienotos patērētājus. Tā kā kavēkļi, piem., mūra sienas vai stikla rūtis termisko starojumu uztvert neļauj, patērētājs netiek ieslēgts.

Norādes drošībai
- Ierīci montējot, strāvas pievadkabelis nedrīkst atrasties zem sprieguma. Tādēļ vispirms strāva ir jāizslēdz un ar sprieguma testeri jāpārbauda, ka strāva vadā tiešām nav.
- Veicot ierīces montēšanu, ir jārīkojas ar elektriskās strāvas tīkla spriegumu. Tādēļ šo darbu ir jāveic speciālistamelektriķim saskaņā ar vietējo instalācijas nosacījumu un tehnisko noteikumu prasībām. (piem., **DE**-VDE 0100, **AT**-ÖVE-ÖNORM E8001-1, **CH**-SEV 1000)
- Jāizmanto vienīgi oriģinālās rezerves detaļas.
- Ierīci nedrīkst izjaukt. To drīkst remontēt vienīgi speciālā remontdarbnīcā.

Norādes instalēšanai 1 — 11
L = Strāvas pievadvads (parasti melns vai brūns).
N = Neitrālais vads (parasti zils).
PE = Iespējamais aizsargvads (zaļš/dzeltens).

6 Pievienojums ar vadu zem apmetuma. **7** Pievienojums ar vadu virs apmetuma.
Uzmanību: ja ir vajadzīgs, aizsargvadu var sacilpot. Protams, strāvas ie- un izslēgšanai strāvas pievadvadā var ierīkot tīkla slēdzi. Svarīgi: pievienojumu sajaukšana var ierīci sabojāt. Lūdzam ievērot, ka gaismekļa nodrošināšanai ir jāizmanto 10 A automātiskais izslēdzējs. Ja vajadzīgs, kondensāta novadīšanai (**10** montējot pie sienas; **11** montējot pie griestiem) ar 5 mm urbi ir jāatver atvere. Blīvējuma aizbāžņi ir paredzēti tīkla barošanas kabelim ar ārējo diametru 5 – 9 mm.

14 Luminiscējošās lampas, energoefektivitātes lampas, LED gaismekļi ar elektroniskajiem balastiem (Visu pieslēgto balastu kopējā kapacitāte atrodas zem dotās vērtības) pie 230 V AC.

Darbība 9
Krēslas sliekšņa ieregulēšana (rūpnīcā ieregulēta darbība dienasgaismā 1.000 luksi):
Sensora reakcijas slieksni bez starpakāpēm var ieregulēt robežās no 2 – 1.000 luksi.
Ja regulātors atrodas uz ☼ = darbība dienasgaismā, apm., 1.000 luksi.
Ja regulātors atrodas uz ☾ = darbība krēslā, apm., 2 luksi.

Lai uztveres zonu ieregulētu dienasgaismā, regulātors ir jānovieto uz ☼ (darbība dienasgaismā).

Laika ieregulēšana (Rūpnīcā ieregulētas 5 sek.):
apgaismojuma ilgumu bez starppakāpēm var ieregulēt robežās no 5 sek. līdz 35 min.
Ja regulātors atrodas uz "**–**" = īsākais laiks (5 sek.). / Ja regulātors atrodas uz "**+**" = garākais laiks (35 min.).
Lai ieregulētu uztveres zonu, ieteicams izvēlēties īsāko laiku (**–**).

Uztveres zonas pieregulēšana (justēšana)
Ar noseguzlīmi, piem., lai norobežotu ietvi vai kaimiņu gruntsgabalu.

Sniedzamību robežās no 2 – 10 m, pavēršot sensora lēcu par 180°.

Jauda

Kvēlspuldzes / halogēna lampas slodze:	500 W
LED / EVG slodze:	250 W (50 gab. c < 88 µF)

Darbība/Kļūmes (Kļūmes / Cēloņi ⇨ *Kas darāms***)**
Nav sprieguma / bojāti drošinātaji; spriegums nav ieslēgts ⇨ *drošinātāji ir jānomaina; tīkla slēdzis ir jāieslēdz; strāvas pievadvads ir jāpārbauda ar sprieguma testeri.* **Gaismeklis neieslēdzas** / apkārtējā vide vēl ir pārāk gaiša ⇨ *jānogaida līdz ir sasniegts ieregulētais reakcijas slieksnis, vai arī jāieregulē jauns lielums* / bojāts gaismas avots ⇨ *bojātais gaismas avots ir jānomaina /* Tīkla slēdzis ir izslēgts ⇨ *slēdzis ir jāieslēdz /* Uztveres zona nav ieregulēta pareizi ⇨ *zona ir jāpārregulē.* **Gaismeklis neizslēdzas** / apkārtējā vide vēl nav pietiekami gaiša ⇨ *jānogaida līdz ir sasniegts ieregulētais reakcijas slieksnis, vai arī jāieregulē jauns lielums* / Uztveres zonā notiek ilgstoša kustība ⇨ *uztveres zona ir jāpārregulē* / Ierīce ieregulēta ilgstošam apgaismojumam ⇨ *sērijveida slēdzis jāieslēdz automātiskai darbībai* / bezvadu interneta ierīce ir pozicionēta ļoti tuvu sensoram ⇨ *palieliniet atstatumu starp bezvadu interneta ierīci un sensoru.* **Gaismeklis vienmēr IE/IZSL** / uztveres zonā atrodas kāds gaismeklis ⇨ *zona ir jāpārregulē; jāpalielina sniedzamība.* **Gaismeklis ieslēdzas nevajadzīgi** / tiek uztver tas, piem., auto mašīnas uz ielas ⇨ *zona ir jāpārregulē, sensors ir jāpavērš* / bezvadu interneta ierīce ir pozicionēta ļoti tuvu sensoram ⇨ *palieliniet atstatumu starp bezvadu interneta ierīci un sensoru.* **Izmainīta sniedzamība** / citas apkārtējās vides temperatūras ⇨ *aukstumā sniedzam\ība ir jāsamazina, karstumā – jāpalielina.*

Utilizācija
Elektroierīces, piederumi un iepakojumi jānodod dabai draudzīgai atkārtotai pārstrādei.

Nemetiet elektroierīces parastajos atkritumos!

Tikai ES valstīm:
Atbilstoši Eiropas vadlīnijām par vecām elektroierīcēm un elektroniskām ierīcēm, un to lietojumam nacionālās tiesībās, nefunkcējošas elektroierīces jāsavāc atsevišķi un tās jānodod dabai draudzīgai atkārtotai pārstrādei.

Darbības garantijas
Šis STEINEL izstrādājums ir izgatavots ļoti rūpīgi. Tā darbība un drošība ir pārbaudīta saskaņā ar spēkā esošajiem priekšrakstiem un nobeigumā pakļauts izlases veida pārbaudei. STEINEL garantē nevainojamas produkta īpašības un darbību. Garantijas termiņš ir 36 mēneši kopš dienas, kad patērētājs to nopircis. Garantijas saistības paredz to bojājumu novēršanu, kas radušies materiāla vai ražošanas procesa dēļ. Garantijas saistības paredz bojāto detaļu remontu vai nomaiņu pēc aržotāja izvēles. Garantijas saistības neattiecas uz nodilumam pakļauto detaļu bojājumiem, kā arī zu bojājumiem un defektiem, kas saistīti ar nelietpratīgu rīcību, apkopi vai svešu detaļu izmantošanu. Garantijas saistības neattiecas arī uz citiem objektiem, kas varētu tikt bojāti ierīces darbības rezultātā. Garantija ir spēkā vienīgi tad, ja ierīce neizjauktā veidā, kopā ar kases čeku vai rēķinu (ar pirkšanas datumu un pārdevēja zīmogu), labi iesaiņota tiek nosūtīta attiecīgai servisa nodaļai vai arī 6 mēnešu laikā tiek nodota atpakaļ tās pārdevējam.
Servisa dienests: Kļūmes, kas radušās pēc garantijas laika notecēšanas, kā arī tās, uz kurām garantija neattiecas, tiek novērstas mūsu rūpnīcas servisa dienestos. Labojamo ierīci lūdzam nosūtīt tuvākajam servisa dienestam labi iesaiņotu.

3 GADU
RAŽOTĀJA
GARANTIJA

БГ БЪЛГАРСКИ

Принцип на действие
Движението включва светлина, алармена система и много други. За вашия комфорт, за вашата сигурност. Интегрираният пироелектричен инфрачервен сензор засича невидимата топлина, излъчвана от движещи се тела (хора, животни и т.н.). Така отчетеното топлинно излъчване се преобразува електронно и включва свързания потребител. През препятствия, като например стени или прозорци, топлинното излъчване не се засича, съответно не следва включване.

Сведения за безопасност
- При монтаж електрическата система трябва да е без напрежение. Първо спрете електрическия ток, след което проверете системата с уред за проверка на напрежението.
- Монтажът на уреда изисква работа с електричество. За това трябва да се извърши от професионалист, според съответните държавни предписания и изисквания (напр. **DE**-VDE 0100, **AT**-ÖVE-ÖNORM E8001-1, **CH**-SEV 1000).
- Използвайте само оригинални резервни части.
- Не разглобявайте уреда. Ремонтът трябва да бъде извършван само в специализиран сервиз.

Сведения за монтаж 1 — 11
L = фаза (обикновено черен или кафяв)
N = нула (обикновено син)
PE = евентуален заземителен проводник (зелен / жълт)
6 Връзка със скрити кабелил **7** Връзка с открити кабелиане с открити кабели

Внимание: при необходимост заземителният проводник да се разклони. Към системата, разбира се, може да бъде добавен прекъсвач, за включване и изключване. Важно: размяна на контактите може да доведе до повреда на уреда. Моля да имате предвид, че лампата трябва да бъде подсигурена с предпазен прекъсвач 10A. При необходимост отворът за кондензирала вода (**10** Монтаж на стена, **11** Монтаж на таван) трябва да се пробие със свредло 5 мм. Уплътнителните щепсели са предназначени за захранващ кабел с външен диаметър от 5 до 9 mm.

14 Луминисцентни лампи, енергоспестяващи лампи, LED-лампи с електронен баласт (общ капацитет на всички свързани ел. баласти под дадената стойност) при 230 V AC.

Функция 9
Настройка на светлочувствителността (заводска настройка: дневен режим 1.000 лукса):
Безстепенна настройка на прага на задействане на сензора от 2 – 1.000 лукса.
Регулатор на ☼ = дневен режим около 1.000 лукса.
Регулатор на ☾ = нощен режим около 2 лукса.
За настройка на обхвата при дневна светлина регулаторът трябва да се постави на ☼ (дневен режим).

Настройка на времето (заводска настройка: 5 с):
Безстепенно регулиране на продължителността на осветяване от 5 с до 35 мин
Регулатор на **–** = най-кратък интервал (5 с)
Регулатор на **+** = най-дълъг интервал (35 мин)
При настройка на обхвата се препоръчва да се избере най **–** краткия интервал.

Фина настройка на обхвата
С покриващ стикер, напр. за да се ограничат пътеки или съседни парцели
Обхват 2 - 10 м, с наклон на сензорния обектив от 180°.

Мощност
" Фина настройка на обхвата с покриващ стикер, напр. за да се ограничат пътеки или съседни парцели
¶ Обхват 2 - 10 м, с наклон на сензорния обектив от 180°.

Мощност

Натоварване на лампа с нажежаема жичка / халогенна лампа:	500 W
Натоварване на LED / EVG:	250 W (50 бр. c < 88 µF)

Проблеми при експлоатация (проблем / причина ⇨ *решение***)**
Без напрежение / Дефектен предпазител, не е включена ⇨ *Нов предпазител, да се включи, проводниците да се проверят с уред за напрежение.* **Не включва** / Околността все още е твърде светла ⇨ *Да се изчака докато прагът на задействане бъде достигнат или стойността да се настрои наново* / Изгоряла лампа ⇨ *Лампата да се смени /* Шалтерът е изключен ⇨ *Да се включи /* обхватът не е настроен целево ⇨ *Да се настрои наново.* **Не се изключва** / Околността все още не е достатъчно светла ⇨ *Изчакайте докато се достигне прага на задействане или програмирайте нова стойност* / Продължаващо движение в обхвата ⇨ *Обхватът да се промени* / На постоянен режим ⇨ *сериен шалтер на автомат* / WLAN-уредът е поставен твърде близо до сензора ⇨ *Разстоянието между WLAN-уреда и сензора да се увеличи.* **Непрекъснато ВКЛ/ИЗКЛ** / В обхвата се намира лампа ⇨ *Обхватът да се промени, разстоянието да се увеличи.* **Включва произволно** / Засичане на напр. автомобили на пътя ⇨ *Обхватът да се промени, сензорът да се отклони* / WLAN-уредът е поставен твърде близо до сензора ⇨ *Разстоянието между WLAN-уреда и сензора да се увеличи.* **Промяна в обхвата** / Различна околна температура ⇨ *При студено време обхватът да се скъси с отклонение на сензора, при топло да се удължи.*

Отстраняване
Електроуреди, принадлежности и опаковки трябва да бъдат рециклирани, с цел опазване на околната среда.

Не изхвърляйте електроуреди с общите домашни отпадъци!

Само за страни от ЕС
Според действащата Директива на ЕС за стари електронни и електроуреди и транспонирането й в национално право, електроуреди, които повече не могат да бъдат употребявани, трябва да бъдат разделно събирани и рециклирани, с цел опазване на околната среда.

Гаранция от производителя
Този продукт на Steinel е произведен с найголямо старание, проверен е за функционалност и безопасност, според действащите разпоредби, след което е подложен на качествен контрол, на принципа на случайния избор. STEINEL гарантира перфектна изработка и функции. Гаранцията е с продължителност 36 месеца и започва от деня на покупката. Ние отстраняваме дефекти, причинени от грешки в производството или качеството на материала, ремонтирайки или заменяйки дефектните части, по наш избор. Гаранцията не важи за щети по износващи се части, както и за щети и дефекти, получени в резултат на неправилна употреба или поддръжка. Последващи щети на чужди предмети са изключени от гаранцията. Гаранцията е валидна само, ако неразглобеният уред бъде изпратен на съответния сервиз, добре опакован и придружен от кратко описание на дефекта, касова бележка или фактура (дата на покупка и печат на търговец).

Ремонтен сервиз: След изтичане на гаранцията или при дефекти, непокрити от гаранцията, попитайте в найблизкия заводски сервиз за възможностите за ремонт.

3 ГОДИНИ
ГАРАНЦИЯ
ОТ ПРОИЗВОДИТЕЛ

CN 中文

原理
根据运动原理开启照明、报警和其他更多功能。确保您的舒适与安全。内置的热释电红外线检测器能够检测移动物体（人类、动物等）发出的不可见热辐射。感应到的热辐射转化为电能并打开用电器。因障碍物（例如墙或玻璃）导致无法感应热辐射时，将无法打开感应灯。

安全提示
- 安装时，连接的电缆必须处于无电压状态。因此首先 断电并使用电压测试仪检查是否无电压。
- 安装设备时需带电作业。因此必须 由专业人员按照当地 适用的安装规定和连接条件 执行操作。(例如. DE-VDE 0100, AT-OEVE-OENORM E8001-1, CH-SEV 1000)
- 仅使用原装备件。
- 不得自行拆解设备。只能由专业工厂进行维修。

安装提示 1 — 11
L = 火线（大部分为黑色或棕色）
N = 零线（大部分为蓝色）
PE = 可用地线（绿色 / 黄色）

6 带暗装馈电线的接口装馈电线连接 7 带明装馈电线的接口电线连接

注意：如有需要，地线可以连成环路。在电源线上可以安装用于开关的电源开关。重要提示：混淆接头可能导致设备损坏。请注意，必须使用 10A 线路保护开关保护灯的安全。必要时必须用 5 mm 钻头开一个冷凝水孔（10 壁挂安装，11 顶板安装）。密封插头专为外径为 5 - 9 毫米的主电源电缆而设计。

14 230 V AC条件下带电子镇流器的荧光灯、节能灯，LED 灯（连接的所有镇流器总电容低于规定的值）。

功能 9
亮度设置 （出厂设置：日光运行 1,000 Lux）
传感器的响应阈值可在 2 至 1,000 Lux 之间进行无级调节。
调节器设置为 ☼ ＝ 日光运行模式约 1,000 Lux。
调节器设置为 ☾ ＝ 暮光运行模式约 2 Lux。
设置日光下的感应范围时必须将调节器设置为 ☼（日光运行模式）。

时间设置（出厂设置：5 秒）
可无级设置 5 秒至 35 分钟的亮灯时间。
调节器设置至 – = 最短时间（5 秒）
调节器设置至 + = 最长时间（35 分钟）
设置感应范围时，建议选择 – 最短时间。

通过遮盖贴纸校准感应范围，例如限制人行道或邻居地界

通过转动传感器镜头180° 使感应范围可达 2 – 10 m。

功率

白炽灯/卤素灯负载：	500 W
LED / EVG 负载：	250 W（50 个 c < 88 µF）

运行故障（干扰 / 原因 ⇨ 补救措施）
无电压 / 熔断器损坏，未接通 ⇨ 更换新的熔断器，接通电源开关，用电压测试仪检查线路。灯不亮 / 环境过亮 ⇨ 等待，直至达到灵敏度范围，或重新设置亮度值 / 灯具损坏 ⇨ 更换灯具 / 电源开关未打开 ⇨ 打开 / 未有针对性的设置探测范围 ⇨ 重新调整。未关闭 / 环境亮度不足 ⇨ 等待，直至达到响应阈值，或重新设置值 / 在感应范围内持续运动 ⇨ 更改范围 / 设置为持续运行 ⇨ 多回路开关设置为自动 / WLAN（无线网络）设备的位置离传感器过近 ⇨ 增加WLAN（无线网络）设备与传感器之间的距离。始终切换开/关 / 灯位于探测范围内 ⇨ 调整范围，增大距离。灯意外打开 / 探测到了街道上的汽车等物体 ⇨ 调整范围或将传感器转向另一边 / WLAN（无线网络）设备的位置离传感器过近 ⇨ 增加WLAN（无线网络）设备与传感器之间的距离。有效距离改变 / 其他环境温度 ⇨ 天气寒冷时将传感器转向一边以缩短传感器有效距离，天气转暖时再增大有效距离。

废弃处理
电子设备、附件和包装应根据环保要求寻求再次利用。

不得将电子设备投入生活垃圾！

仅限欧盟地区： 根据适用的关于废旧电子设备和电子元件欧洲指令及其在国家法律中的实施规则，必须将无法再使用的电子设备分开收集在一起并根据环保要求寻求再次利用。

制造商担保
该产品 系施特朗-精心研发制造, 已根据有效规定通过了功能性及安全性审核, 并进行了抽样检查。施特朗保证其产品性能和功能完好。质保期为 36 个月, 自消费者购买日起计算. 材料或生产错误导致的产品缺陷由我方负责排除, 质保服务 (通过维修或是更换缺陷部件解决) 将由我方决定。 耗材损失, 未正确使用及保养造成的损失和损坏未包含在质保范围内。外购物品上持续出现的发展性损坏亦不属于质保服务范畴。 仅当将未拆卸的设备连同简要的故障说明, 收款凭据或发票 (购买日期和零售商盖章) 包装好并寄至相关维修点时, 才能享受质保。

该产品系施特朗-精心研发制造，已根据有效规定通过了功能性及安全性审核，并进行了抽样检查。 施特朗保证其产品性能和功能完好。质保期为 36 个月，消费者购买日起计算。材料或生产错误导致的产品缺陷由我方负责排除，质保服务 (通过维修或是更换缺陷部件解决) 将由我方决定。耗材损失，未正确使用及保养造成的损失和损坏未包含在质保范围内。外购物品上持续出现的发展性损坏亦不属于质保服务范畴。仅当将未拆卸的设备连同简要的故障说明，收款凭据或发票 (购买日期和零售商盖章) 包装好并寄至相关维修点时，才能享受质保。
维修服务：质保期已经到期或缺陷不在质保范围内的产品，可向就近服务站咨询维修事宜。

3年
厂商质保

RU РУССКИЙ

Принцип действия
Движение вызывает включение света, сигнал и т.п. Для Вашего удобства и безопасности. Встроенный пироэлектрический инфракрасный сенсор регистрирует невидимое тепловое излучение движущихся объектов (людей, животных и т.д.). Регистрируемое теплоизлучение преобразуется электронным способом в сигнал, который вызывает включение подключенного потребителя. В том случае, если на пути имеются препятствия, например, стены или оконные стекла, регистрации теплоизлучения не происходит, а следовательно не происходит и включения.

Указания по технике безопасности
- При проведении монтажа подключаемый электропровод должен быть обесточен. Поэтому, в первую очередь, следует отключить подачу тока и проверить отсутствие напряжения с помощью индикатора напряжения.
- Монтажные работы по подключению прибора относятся к категории работ с сетевым напряжением. Поэтому их должны выполнять специалисты согласно инструкции по монтажу и при соблюдении условий подключения электрических изделий, действующих в стране. (напр. **DE**-VDE 0100, **AT**-ÖVE-ÖNORM E8001-1, **CH**-SEV 1000)
- Использовать только оригинальные запасные части.
- Не разбирать прибор самостоятельно. Ремонт можно выполнять только в специализированной мастерской.

Указания по монтажу 1 — 11
L = токоведущий провод (чаще всего черный или коричневый)
N = нулевой провод (чаще всего синий)
PE = при необходимости провод заземления (зеленый/желтый)

6 Подключение скрытой проводкой **7** Подключение открытой проводкой

Внимание: При необходимости протащить провод заземления. При необходимости в провод присоединения к сети может быть вмонтирован выключатель для включения и выключения сетевого тока. Примечание: Неправильное присоединение проводов может привести к повреждению сенсора. Следите, чтобы светильник был оснащен линейным защитным предохранителем 10 А. Отверстие для конденсата (**10** монтаж к стене, **11** монтаж на потолок) при необходимости открыть 5 мм сверлом. Уплотнительные заглушки предназначены для сетевого кабеля с внешним диаметром 5 – 9 мм.

14 Люминесцентные лампы, энергоэкономичные лампы, СИД-лампы с электронным ЭПП (Общая емкость всех подключенных предвключенных приборов ниже указанного значения) при 230 В AC.

Принцип работы 9
Установка сумеречного порога (заводская настройка: режим дневного освещения 1.000 лк):
Порог срабатывания сенсора может быть установлен плавно в диапазоне 2 – 1.000 лк.
Регулятор, установленный на ☼ = режим дневного освещения ок. 1.000 лк.
Регулятор, установленный на ☾ = режим сумеречного освещения ок. 2 лк.
При установке зоны обнаружения при дневном освещении регулятор рекомендуется устанавливать на ☼ (режим дневного освещения).

Регулировка времени (заводская настройка: 5 сек.):
Время освещения может быть плавно установлено в диапазоне от 5 сек. до 35 мин.
Регулятор, установленный на **–** = минимальная продолжительность (5 сек.)
Регулятор, установленный на **+** = максимальная продолжительность (35 мин.)
При настройке зоны обнаружения рекомендуется установить мин. время **–**.

Регулировка зоны обнаружения
" наклейками, чтобы, например, отделить пешеходные дорожки или участки соседей

¶ радиус действия 2 – 10 м, за счет поворота линзы сенсора на 180°.

Мощность

Нагрузка на лампу накаливания / галогенную лампу:	500 Вт
Нагрузка LED / EVG:	250 Вт (50 шт. c < 88 µF)

Неполадки при эксплуатации (неполадка / причина ⇨ *устранение***)**
Нет напряжения / неисправен предохранитель, не включен ⇨ *установить новый предохранитель, включить сетевой выключатель, проверить провод измерителем напряжения.* **Не включается** / в окружении еще слишком светло ⇨ *подождать достижения порога срабатывания или заново установить значение* / дефект лампы накаливания ⇨ *заменить лампу накаливания /* сетевой выключатель Выкл. ⇨ *включить /* зона обнаружения установлена не целенаправлено ⇨ *отрегулировать заново.* **Не выключается** / в окружении еще не достаточно светло ⇨ подождать достижения порога срабатывания или заново установить значение / постоянное движение в зоне обнаружения ⇨ *изменить зону* / в режим постоянного освещения ⇨ *переключатель на несколько направлений установить в автоматический режим* / WLAN-устройство размещено очень близко к сенсору ⇨ *увеличить расстояние между WLAN-устройством и сенсором.* **Постоянно включается/выключается** / в зоне обнаружения находится светильник ⇨ *изменить зону, увеличить расстояние.* **Нежелательное включение** / регистрация, например, машин на улице ⇨ *изменить зону, отвернуть сенсор*/ WLAN-устройство размещено очень близко к сенсору ⇨ *увеличить расстояние между WLAN-устройством и сенсором.* **Изменение радиуса действия** / другие температуры окружающей среды ⇨ *при холоде радиус действия сенсора сокращать, отворачивая его, при тепле устанавливать выше.*

Утилизация
Электроприборы, комплектующие и упаковку следует направлять на экологичную вторичную переработку.

Не выбрасывать электроприборы в бытовые отходы!

Только для стран ЕС:
Согласно действующей Европейской директиве по отработанному электрическому и электронному оборудованию и ее реализации в национальных законодательствах отработанные электроприборы должны собираться отдельно и направляться на экологичную вторичную переработку.

Гарантийные обязательства
Данное изделие фирмы STEINEL было с особой тщательностью изготовлено и испытано на работоспособность и безопасность эксплуатации согласно действующим предписаниям, и прошло выборочный контроль качества. Фирма STEINEL гарантирует высокое качество и надежную работу изделия. Гарантийный срок эксплуатации составляет 36 месяцев со дня продажи изделия. Фирма обязуется устранить недостатки, которые возникли вследствие недоброкачественности материала или в результате дефектов конструкции. Дефекты устраняются путем ремонта изделия либо заменой неисправных деталей по усмотрению фирмы. Гарантия не распространяется на дефектные изнашивающиеся части, на повреждения и дефекты, возникшие в результате ненадлежащей эксплуатации, ухода или использования деталей других фирм. Фирма не несет ответственности за повреждения предметов третьих лиц, вызванных эксплуатацией изделия. Гарантия предоставляется только в том случае, если прибор присылается на соответствующую сервисную станцию в неразобранном виде с кратким описанием дефекта, кассовым чеком или счетом (дата покупки и штамп фирмы-дилера), хорошо упакованным.

Сервисное обслуживание:
По истечении гарантийного срока или при наличии неполадок, исключающих гарантию, наше сервисное предприятие предлагает свои услуги. В таких случаях, просим отправлять изделие в упакованном виде в ближайшую сервисную мастерскую.

3 ГОДА
ГАРАНТИИ
ПРОИЗВОДИТЕЛЯ

STEINEL GmbH
Dieselstraße 80-84
33442 Herzebrock-Clarholz
Tel: +49/5245/448-188
www.steinel.de

Contact
www.steinel.de/contact